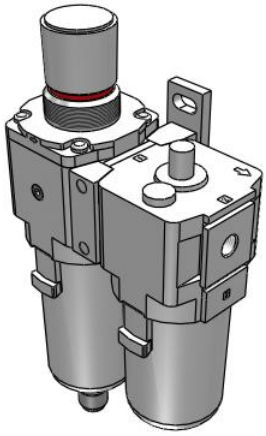

AC20A-D bis AC60A-D Filterregler + Öler

AC40A-F02D-D

Technisches Datenblatt

General series information

- ISO 8573-1:2010 konform
- Anschlussgröße: 1/8, 1/4, 3/8, 1/2
- Gehäusegröße: 20, 30, 40, 50, 60.

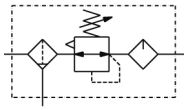

Druckluft-Wartungseinheit (FRL-Einheit), Filter mit manuellem Ablass, Regler mit manueller Einstellung, Druckregelung, Befeuchter

Technische Daten

Filter-Regler Ablassanschluss	Standard
Behältertyp +Ablassventil für Öler	Standard (Polycarbonatbehälter + Öler ohne Ablassventil)
Entlüftungsmechanismus	Mit Sekundärentlüftung
Gewinde	F (G)
Druckeinheit	Standard (Typenschild, Warnschild für Behälter und Manometer: MPa)
Manometer /Digitaler Druckschalter	ohne Manometer
Schwimmergesteuerter automatischer Kondensatablass	D [Schwimmergesteuerter automatischer Kondensatablass (N.O.)]
Ablassventil mit Schlauchtülle	Ohne Schlauchtülle
Durchflussrichtung	Standard (Durchflussrichtung: Links->Rechts)
3/2-Wege Restdruckentlüftungsventil	Ohne
Einstelldruck	Standard (0.05 bis 0.85 MPa)
Gehäusegröße	40
Anschluss	02 (1/4)
Druckmedium	Druckluft
Maximale Temperatur des Druckmediums	60 ºC
Minimale Temperatur des Druckmediums	-5 °C (kein Gefrieren)
Maximaler Betriebsdruck	1.0 MPa
Prüfdruck	1.5 MPa
Maximale Umgebungstemperatur	60 ºC

Technischen Daten können ohne vorherige Ankündigung und ohne Verpflichtung des Herstellers geändert werden.

Minimale Umgebungstemperatur	-5 °C (kein Gefrieren)
Conform to the European RoHS Directive	Konform
Zulassung	Nicht nötig
Grade of filtration	5 µm
Ablasskapazität	45 cm³
Nenn-Filtrationsvermögen des Filterelements	5 µm
Öleinfüllmenge	135 cm³
Max. Durchflusskapazität (Eingangsdruck von 1,0 MPa)	3500 l/min

Technischen Daten können ohne vorherige Ankündigung und ohne Verpflichtung des Herstellers geändert werden.

Abmessungen

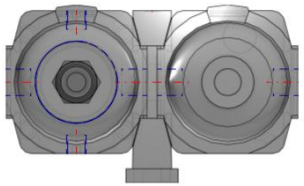

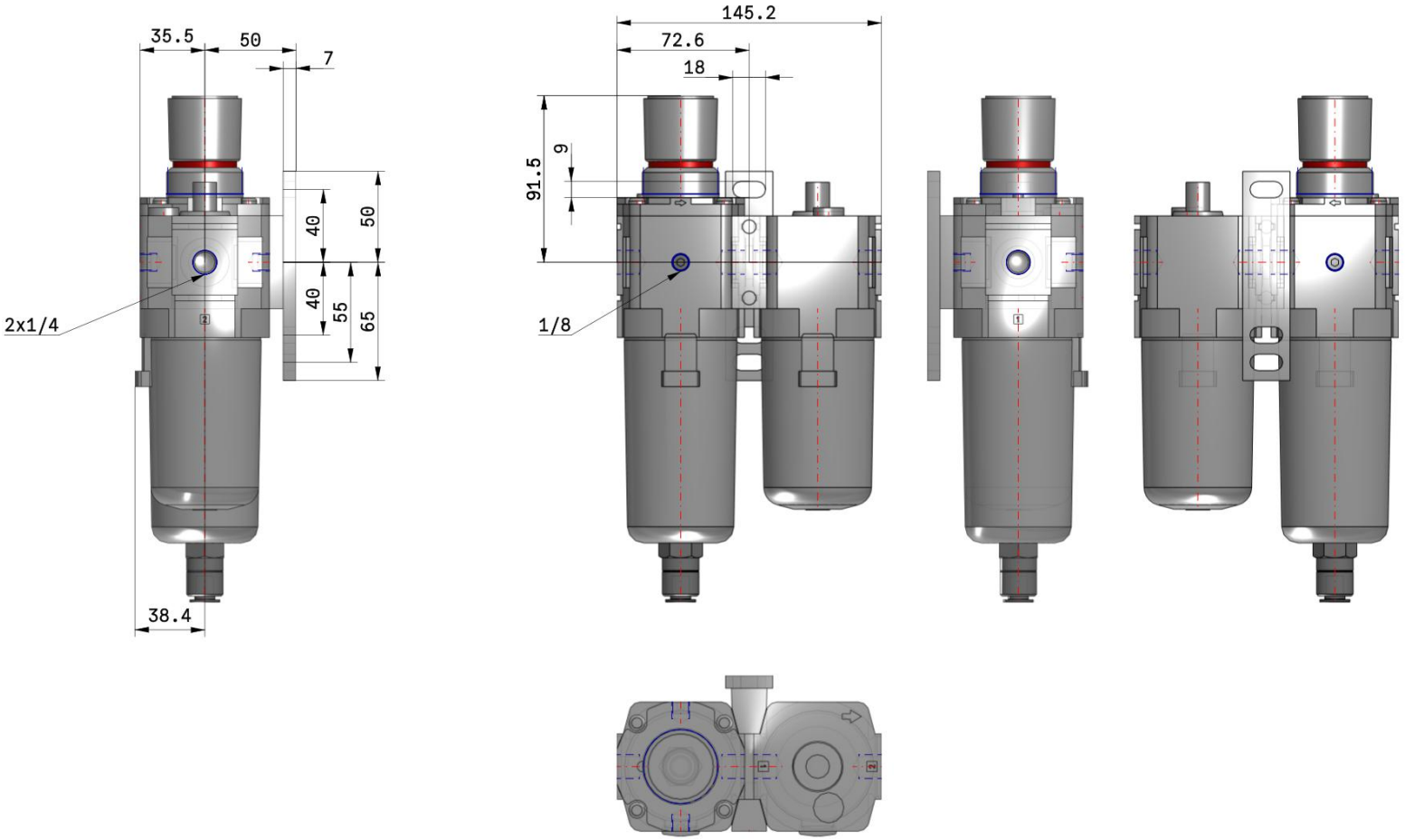

Technischen Daten können ohne vorherige Ankündigung und ohne Verpflichtung des Herstellers geändert werden.

Weitere Informationen

Katalog ACD-D_DE.pdf

Technischen Daten können ohne vorherige Ankündigung und ohne Verpflichtung des Herstellers geändert werden.