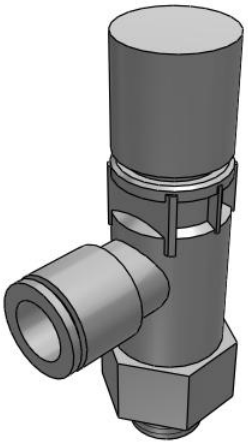

Mit Druckverringerungsfunktion - AS-R

AS32R-G02-10

Technisches Datenblatt

General series information

- Um den Luftverbrauch maximal zu reduzieren, sollte dieses Produkt zusammen mit der AS-Q-Serie verwendet werden
- Anschlussgröße: 1/8, 1/4, 3/8, 1/2
- Verwendbarer Schlauchaußendurchmesser: Ø 6 bis Ø 12 mm und Ø 1/4" bis Ø 1/2"
- Betriebsdruckbereich: 0,3 bis 0,7 MPa.

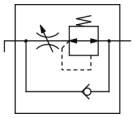

Energiesparende Drosselrückschlagventile, mit Druckreduzierungsfunktion

Technische Daten

Verwendbarer Schlauch-Außen-Ø	10 (ø 10)
Gewindeart	G (G)
Anschlussgröße	02 (1/4)
Gehäusegröße	3 (3/8-Standardausführung)
Druckmedium	Druckluft
Maximaler Betriebsdruck	0.7 MPa
Minimaler Betriebsdruck	0.3 MPa
Prüfdruck	1.05 MPa
Maximale Umgebungstemperatur	60 °C
Minimale Umgebungstemperatur	-5 °C
Einstelldruck (Versorgungsdruck bei 0,5 MPa)	0.2 MPa
Verwendbares Schlauchmaterial	Polyamid, Soft-Polyamid, Polyurethan, FEP, PFA
Gewicht	0.062 Kg

Technischen Daten können ohne vorherige Ankündigung und ohne Verpflichtung des Herstellers geändert werden.

Abmessungen

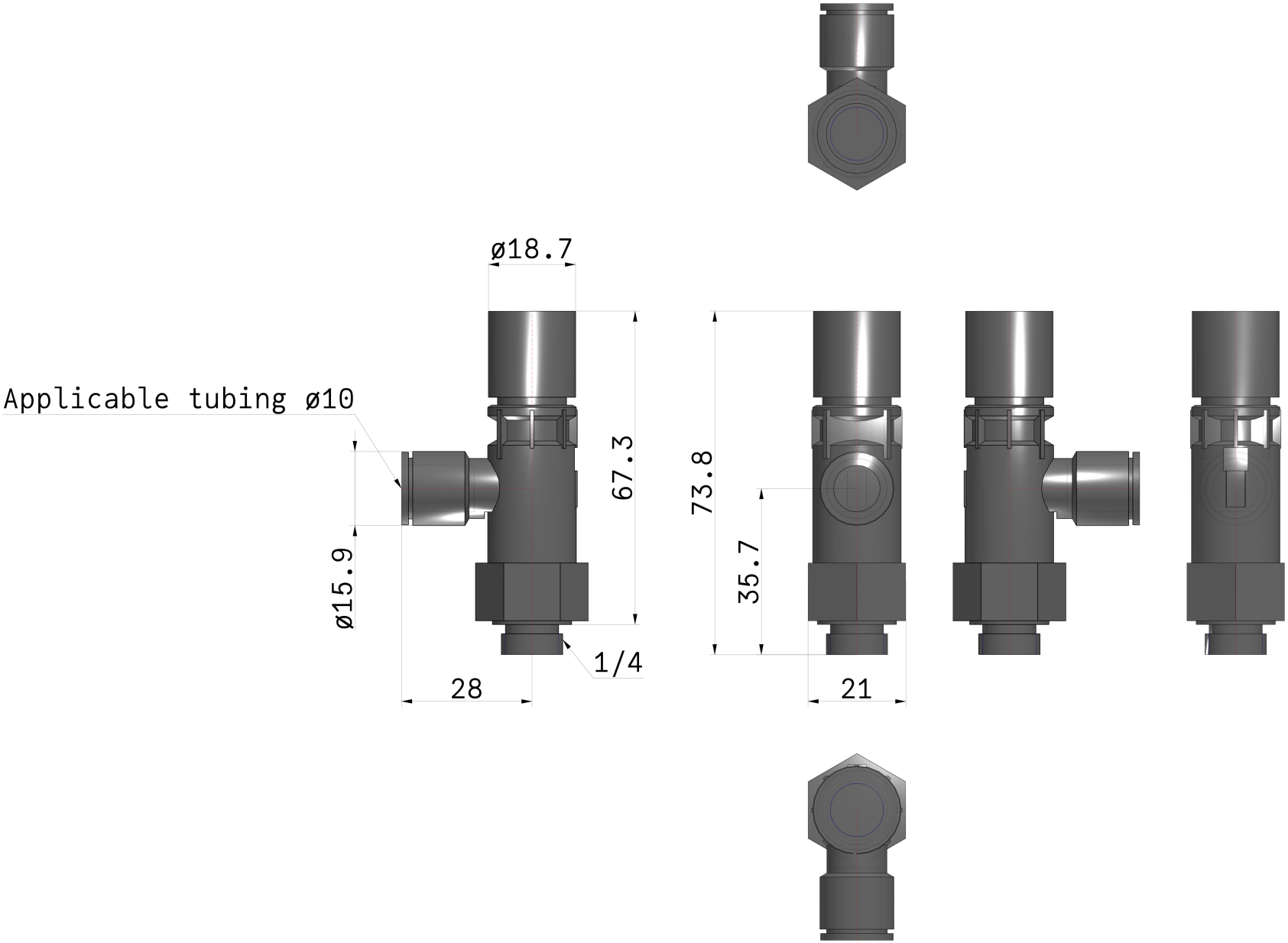

Technischen Daten können ohne vorherige Ankündigung und ohne Verpflichtung des Herstellers geändert werden.

Konstruktion

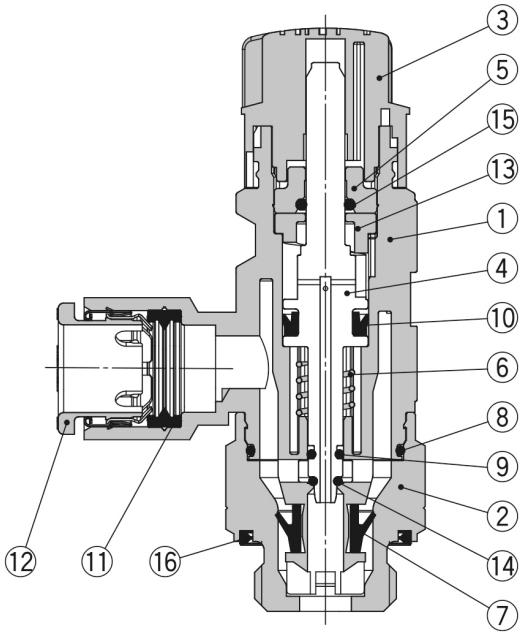

Stückliste

Pos.	Bezeichnung	Material	Anm.
1	**Ventilkörper A**	PBT	
2	**Ventilkörper B**	Messing	chemisch vernickelt
3	**Drehknopf**	POM	
4	**Nadelventil**	POM	
5	**Endabdeckung**	Messing	chemisch vernickelt
6	**Feder**	Stahl	
7	**U-Dichtung**	HNBR	
8	**O-Ring**	NBR	
9	**O-Ring Nadel**	NBR	
10	**Y-Dichtung**	NBR	
11	**Dichtung für Steckverbindung**	NBR	
12	**Kassette**	—	
13	**Stator**	POM	
14	**O-Ring Ventil**	HNBR	
15	**O-Ring Welle**	NBR	
16	**Dichtung**	NBR	

Technischen Daten können ohne vorherige Ankündigung und ohne Verpflichtung des Herstellers geändert werden.

Weitere Informationen

Katalog	AS-R_AS-Q-C_DE.pdf

Technischen Daten können ohne vorherige Ankündigung und ohne Verpflichtung des Herstellers geändert werden.