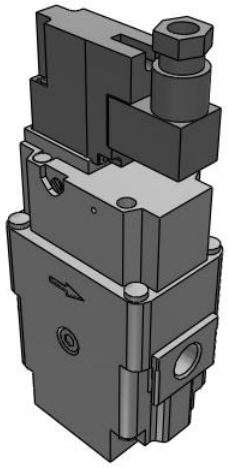

AV2000/3000/4000/5000-A, Softstartventil

AV2000-F02-5Y-A

Technisches Datenblatt

General series information

- Geringe Leistungsaufnahme: 0,35 W
- Verbesserter Durchfluss: bis zu 2,2-fach höher C[dm^3/ (s·bar)]: 9,2
- Energieeinsparung: Hauptventil schaltet ohne externen Druckluftverlust
- Verbesserte Einstellbarkeit der langsamen Belüftung
- Kompaktere Bauform und geringere Montagezeit durch integrierte Schalldämpfer.

Technische Daten

Funkenlöschung	Keine
Handhilfsbetätigung	Nicht verriegelbare Ausführung
Spannung	5 (24 VDC)
Option	Keine
Anschlusskabel	Y (Y-Ausführung, DIN-Terminal mit Stecker)
Durchflussrichtung/Druckeinheit	Fließrichtung: von links nach rechts
Anschlussgröße	02 (1/4)
Gewinde	F (G)
Gehäusegröße	2000
Druckmedium	Air
Maximale Temperatur des Druckmediums	50 °C
Minimale Temperatur des Druckmediums	0 °C
Maximale Umgebungstemperatur	50 °C
Minimale Umgebungstemperatur	0 °C
Zulassung	CE
Schutzart mit Stecker	Dust-protected (DIN terminal: IP65)

Technischen Daten können ohne vorherige Ankündigung und ohne Verpflichtung des Herstellers geändert werden.

Abmessungen

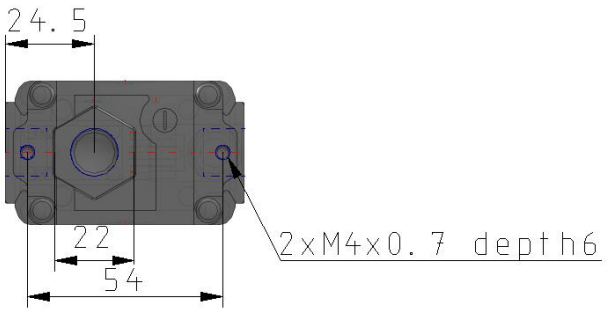

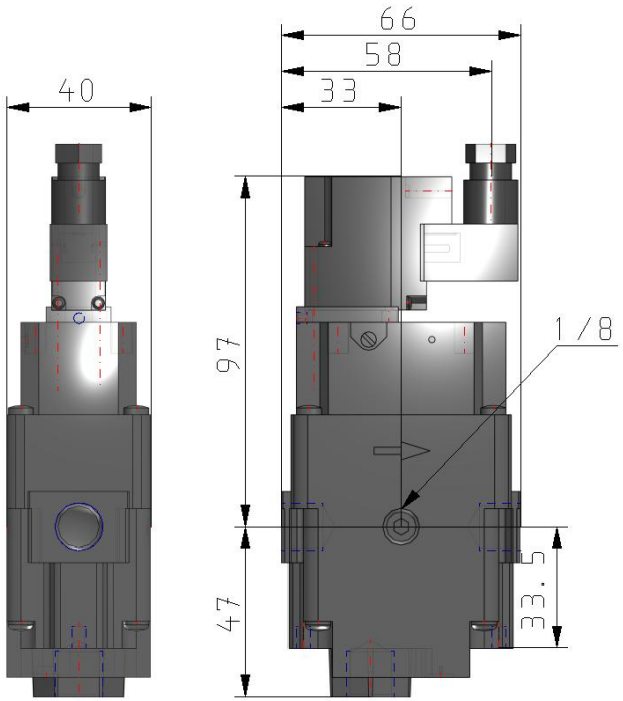

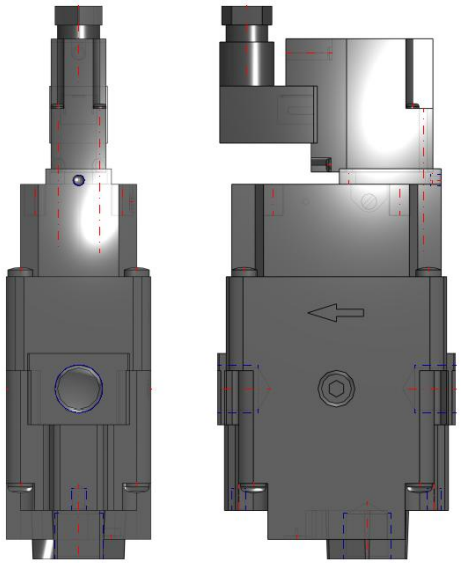

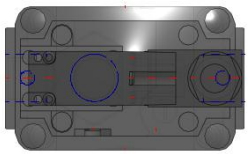

Technischen Daten können ohne vorherige Ankündigung und ohne Verpflichtung des Herstellers geändert werden.

Weitere Informationen

Katalog	AV2-3-4-5000-A-B_DE.pdf
CE-Konformitätserklärung	newDoC_AV-A_TF1V02EN.pdf newDoC_AV-A_TF122111EN.pdf
Bedienungsanleitungen	OM_AVx-A_OMZ0091EN-G.pdf OM_AVX-A_OMZ0091DE-F.pdf

Technischen Daten können ohne vorherige Ankündigung und ohne Verpflichtung des Herstellers geändert werden.