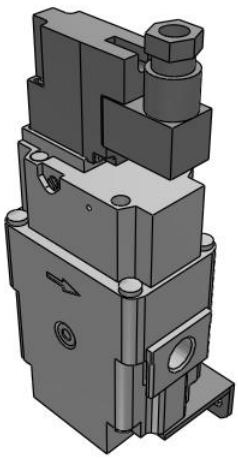

AV2000/3000/4000/5000-A, Softstartventil

AV2000-F02B-5YB-A

Technisches Datenblatt

General series information

- Geringe Leistungsaufnahme: 0,35 W
- Verbesserter Durchfluss: bis zu 2,2-fach höher C[dm^3/ (s·bar)]: 9,2
- Energieeinsparung: Hauptventil schaltet ohne externen Druckluftverlust
- Verbesserte Einstellbarkeit der langsamen Belüftung
- Kompaktere Bauform und geringere Montagezeit durch integrierte Schalldämpfer.

Technische Daten

Funkenlöschung	Keine
Handhilfsbetätigung	B (Verriegelbar, Schlitzausführung)
Spannung	5 (24 VDC)
Option	B (Mit Befestigungselement)
Anschlusskabel	Y (Y-Ausführung, DIN-Terminal mit Stecker)
Durchflussrichtung/Druckeinheit	Fließrichtung: von links nach rechts
Anschlussgröße	02 (1/4)
Gewinde	F (G)
Gehäusegröße	2000
Druckmedium	Air
Maximale Temperatur des Druckmediums	50 °C
Minimale Temperatur des Druckmediums	0 °C
Maximaler Betriebsdruck	1 MPa
Minimaler Betriebsdruck	0,2 MPa
Prüfdruck	1,5 MPa
Maximale Umgebungstemperatur	50 °C
Minimale Umgebungstemperatur	0 °C
Zulassung	CE

Technischen Daten können ohne vorherige Ankündigung und ohne Verpflichtung des Herstellers geändert werden.

Schutzart mit Stecker	Dust-protected (DIN terminal: IP65)
Pneumatischer Eingangsanschluss	G 1/4
Pneumatischer Ausgangsanschluss	G 1/4
Durchfluss	2433 l/min (ANR)
Kritisches Druckverhältnis	0,36
Leitwert dm3/(s·bar)	9,2
Typ des elektrischen Steckverbinders	Y-Ausführung (DIN-Terminal mit Stecker)
Handhilfsbetätigung	R 1/4

Technischen Daten können ohne vorherige Ankündigung und ohne Verpflichtung des Herstellers geändert werden.

Abmessungen

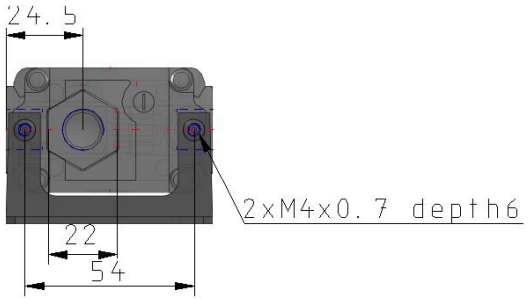

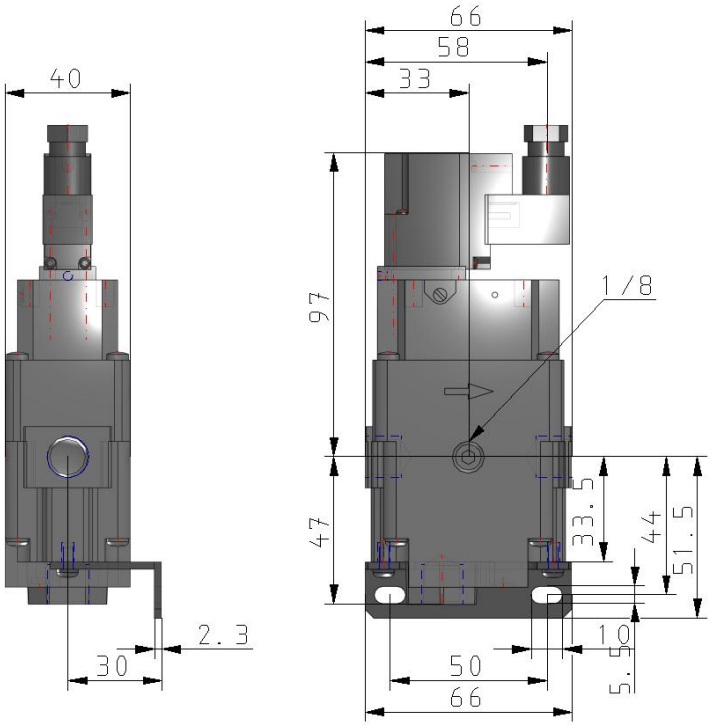

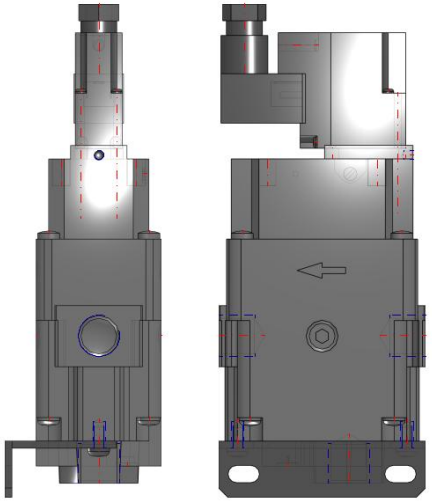

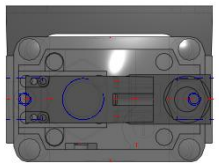

Technischen Daten können ohne vorherige Ankündigung und ohne Verpflichtung des Herstellers geändert werden.

Konstruktion

Konstruktion

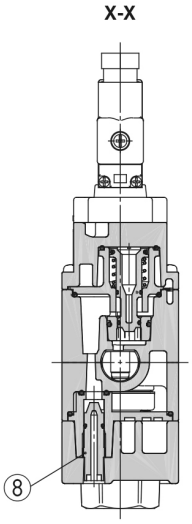

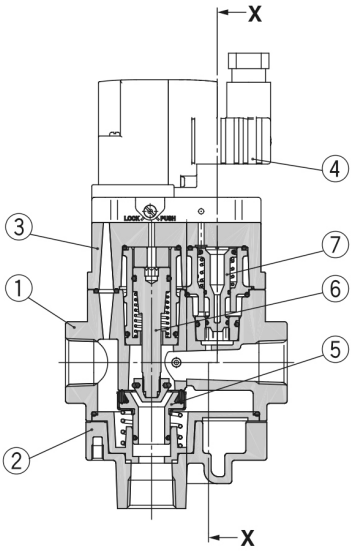

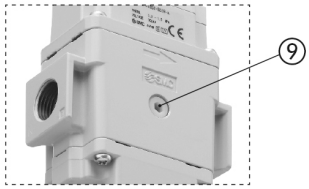

Stückliste

Pos.	Bezeichnung	Material
1	**Ventilgehäuse**	Aluminium-Druckguss
2	**Deckel unten**	Aluminium-Druckguss
3	**Deckel oben**	Aluminium-Druckguss

Ersatzteile

Nr.	Bezeichnung	Material	AV2000-A	AV3000-A	AV4000-A	AV5000-A
4	**Pilotventil**[*1]	—	Siehe unten.		Siehe unten.	
5	**Ventil-Baugruppe**	Dichtungsmaterial: HNBR	AV22P-060AS		AV42P-060AS	AV52P-060AS
6	**Steuerventileinheit**	—	AV22P-110AS		AV42P-110AS	AV52P-110AS
7	**Kolben**	POM, NBR	AV22P-120AS		AV42P-120AS	AV52P-120AS
8	**Nadelventil**	POM, NBR	AV22P-150AS	AV32P-150AS	AV42P-150AS	AV52P-150AS
9	**Verschlussstopfen**	POM, NBR	AR22P-320AS-□01			

Technischen Daten können ohne vorherige Ankündigung und ohne Verpflichtung des Herstellers geändert werden.

Weitere Informationen

Katalog	AV2-3-4-5000-A-B_DE.pdf
CE-Konformitätserklärung	newDoC_AV-A_TF1V02EN.pdf newDoC_AV-A_TF122111EN.pdf
Bedienungsanleitungen	OM_AVx-A_OMZ0091EN-G.pdf OM_AVX-A_OMZ0091DE-F.pdf

Technischen Daten können ohne vorherige Ankündigung und ohne Verpflichtung des Herstellers geändert werden.