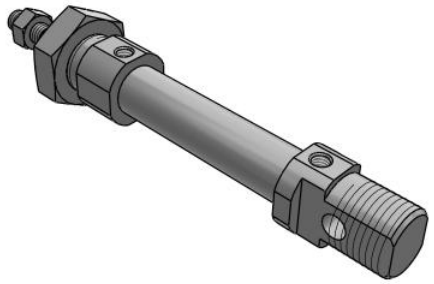

C85-XB24, Rundzylinder mit langer Lebensdauer ISO 6432

C85N12-25-XB24

Technisches Datenblatt

General series information

- Serie mit optimierten Komponenten
- Kolbendurchmesser (mm): 8, 10, 12, 16, 20, 25
- Hübe bis 1000 mm.

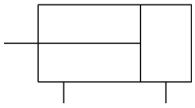

Doppeltwirkender Zylinder mit einseitiger Kolbenstange

Technische Daten

Befestigungselement	Keine
Anschlusskabel oder vorverdrahteter Stecker	0,5 m (Oder keine bei Ausführung ohne Signalgeber)
Hub	25
Kolben-Ø	Ø 12 mm
Magnet	Keine
Zubehörteil	Keine
Signalgeber	Ohne Signalgeber
Montage	N (Standard, integriertes Gegenlager)
Anzahl	2 Stk. (Oder keine bei Ausführung ohne Signalgeber)
Signalgeber Montage	Keine
Maximaler Betriebsdruck	1 MPa
Minimaler Betriebsdruck	0.08 MPa
Prüfdruck	1.5 MPa
Maximale Umgebungstemperatur	80 ºC
Maximale Umgebungstemperatur mit Positionsabfrage	60 ºC
Minimale Umgebungstemperatur	-20 ºC
Minimale Umgebungstemperatur mit Magnet	-10 ºC
Pneumatischer Eingangsanschluss	M5
Pneumatischer Ausgangsanschluss	M5
Maximale Kolbengeschwindigkeit	1500 mm/s

Technischen Daten können ohne vorherige Ankündigung und ohne Verpflichtung des Herstellers geändert werden.

Ausführung der Dämpfung	Gummi-Dämpfscheibe
Kolbenstangenende	Außengewinde
Kolbenstangenaußengewinde	M6
Minimale Kolbengeschwindigkeit	50 mm/s
Schmierung	Nicht erforderlich (lebensdauergeschmiert)
Hubtoleranz	+1.00 mm
Verwendbares Schlauchmaterial	PU

Technischen Daten können ohne vorherige Ankündigung und ohne Verpflichtung des Herstellers geändert werden.

Abmessungen

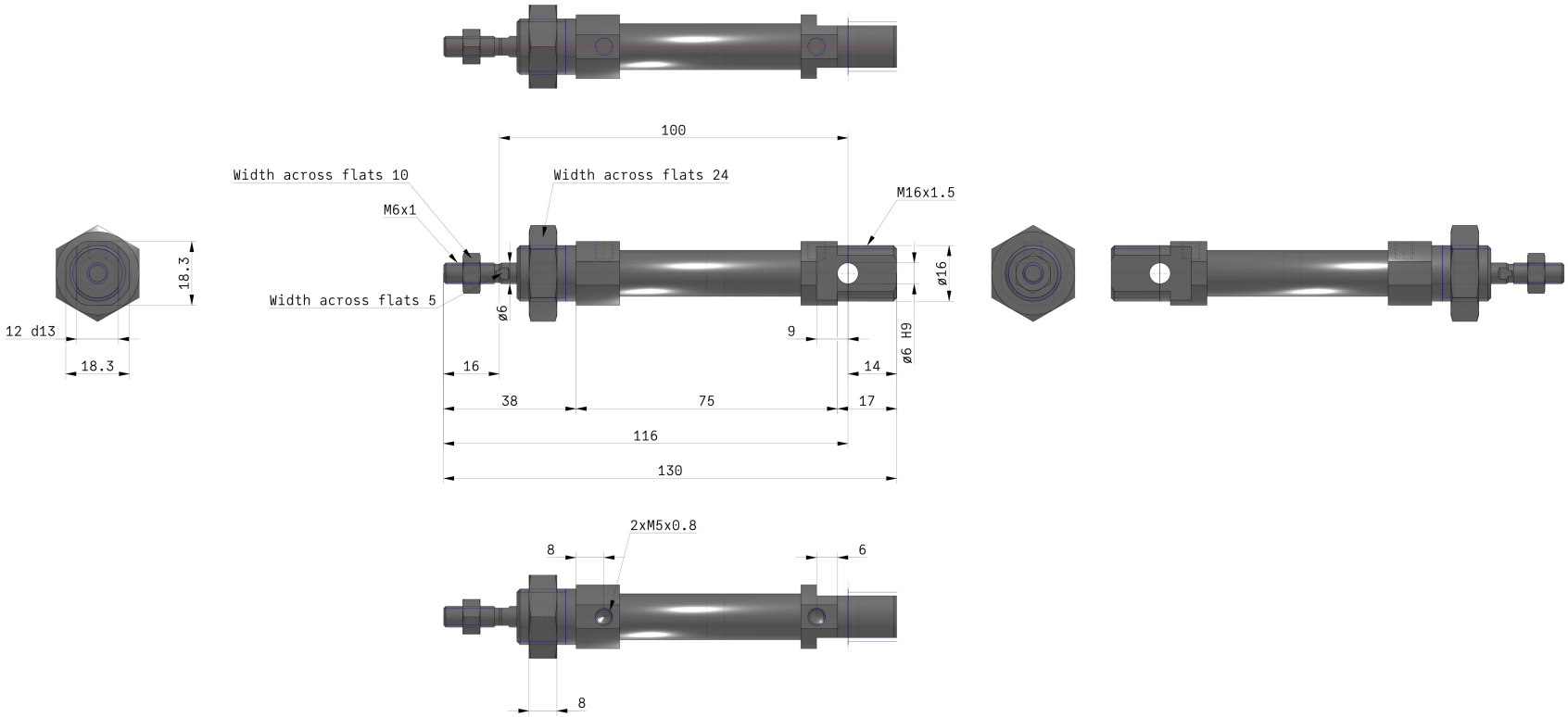

Technischen Daten können ohne vorherige Ankündigung und ohne Verpflichtung des Herstellers geändert werden.

Konstruktion

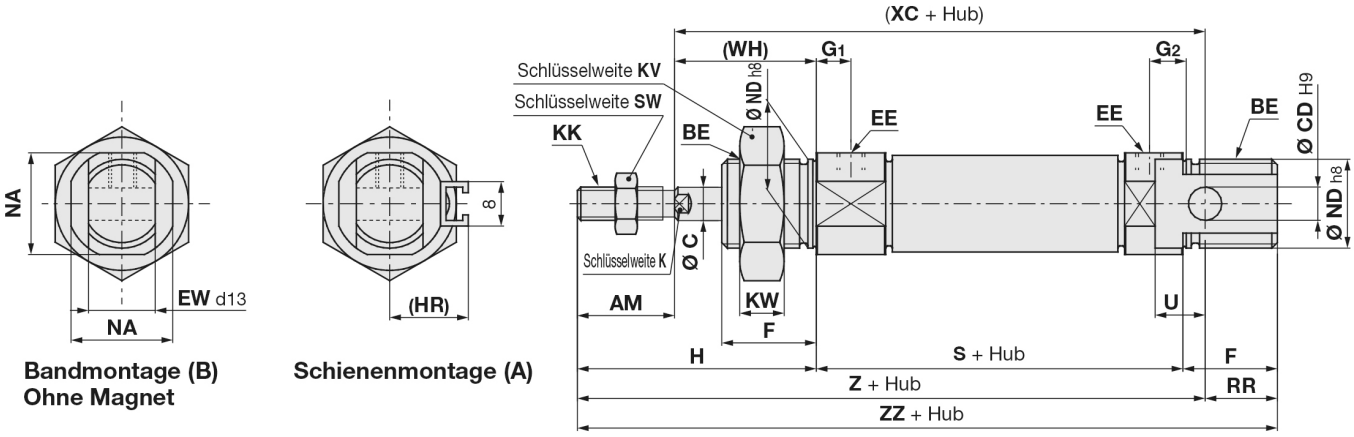

Bandmontage (B)
Ohne Magnet

Schienenmontage (A)

[mm]

Kolben-Ø	AM	BE	C	CD	EE	EW	F	G_1	G_2	H	(HR)	K	KK	KV	KW	NA	ND	RR	S	SW	U	WA	(WH)	(XC)	Z	ZZ
8	12	M12 x 1,25	4	4	M5 x 0,8	8	12	7	5	28	13,4	—	M4 x 0,7	19	6	15	12	10	46	7	6	—	16	64	76	86
10	12	M12 x 1,25	4	4	M5 x 0,8	8	12	7	5	28	14,2	—	M4 x 0,7	19	6	15	12	10	46	7	6	10,5	16	64	76	86
12	16	M16 x 1,5	6	6	M5 x 0,8	12	17	8	6	38	14,2	5	M6 x 1	24	8	18,3	16	14	50	10	9	9,5	22	75	91	105
16	16	M16 x 1,5	6	6	M5 x 0,8	12	17	8	6	38	14,2	5	M6 x 1	24	8	18,3	16	13	56	10	9	9,5	22	82	98	111
20	20	M22 x 1,5	8	8	G 1/8	16	20	8	8	44	17	6	M8 x 1,25	32	11	24	22	11	62	13	12	13	24	95	115	126
25	22	M22 x 1,5	10	8	G 1/8	16	22	8	8	50	20	8	M10 x 1,25	32	11	30	22	11	65	17	12	13	28	104	126	137

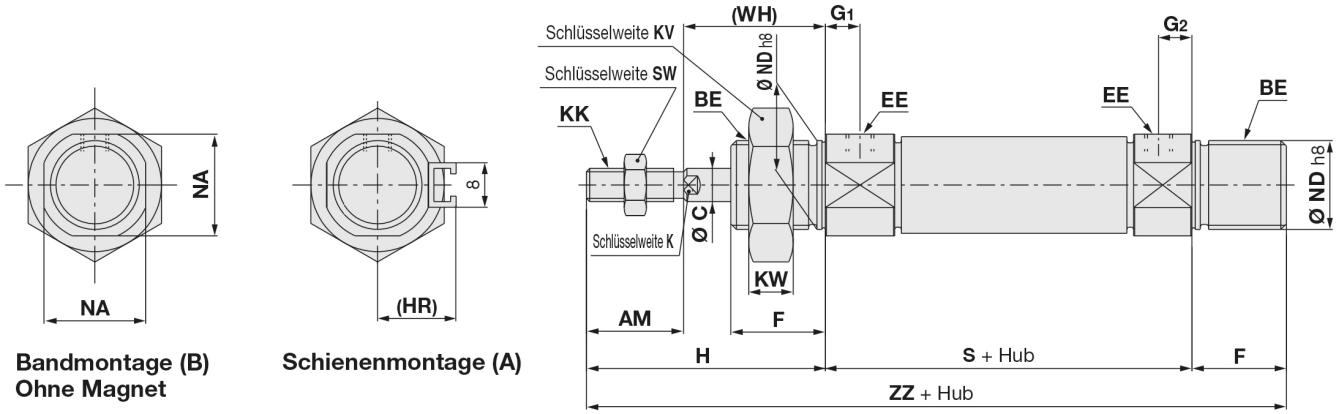

Bandmontage (B)
Ohne Magnet

Schienenmontage (A)

[mm]

Kolben-Ø	AM	BE	C	EE	F	G_1	G_2	H	(HR)	K	KK	KV	KW	NA	ND	S	SW	(WH)	ZZ
8	12	M12 x 1,25	4	M5 x 0,8	12	7	5	28	13,4	—	M4 x 0,7	19	6	15	12	46	7	16	86
10	12	M12 x 1,25	4	M5 x 0,8	12	7	5	28	14,2	—	M4 x 0,7	19	6	15	12	46	7	16	86
12	16	M16 x 1,5	6	M5 x 0,8	17	8	6	38	14,2	5	M6 x 1	24	8	18,3	16	50	10	22	105
16	16	M16 x 1,5	6	M5 x 0,8	17	8	6	38	14,2	5	M6 x 1	24	8	18,3	16	56	10	22	111
20	20	M22 x 1,5	8	G 1/8	20	8	8	44	17	6	M8 x 1,25	32	11	24	22	62	13	24	126
25	22	M22 x 1,5	10	G 1/8	22	8	8	50	20	8	M10 x 1,25	32	11	30	22	65	17	28	137

Technischen Daten können ohne vorherige Ankündigung und ohne Verpflichtung des Herstellers geändert werden.

Weitere Informationen

Katalog	C85-C75-XB24-A_DE.pdf

Technischen Daten können ohne vorherige Ankündigung und ohne Verpflichtung des Herstellers geändert werden.