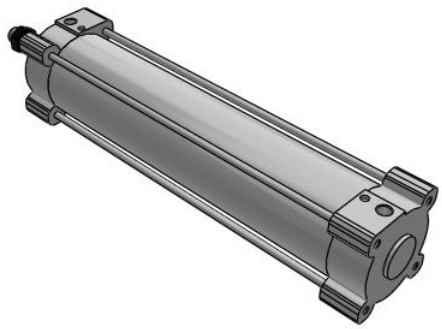

C96S(D) Ø 125 mm, ISO-Zylinder (ISO15552), doppeltwirkend, einseitige / durchgehende Kolbenstange

C96SB125-500

Technisches Datenblatt

General series information

- ISO-Zylinder/Standard: doppeltwirkend, Standardkolbenstange/durchgehende Kolbenstange.
- Kolben-Ø (mm): 125
- Hub: 25 bis 2000 mm
- Signalgeber montierbar

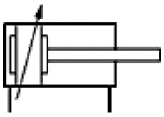

Doppeltwirkender Zylinder,einstellbare pneumatische Dämpfung in beide Richtungen

Technische Daten

Anschlusskabel oder vorverdrahteter Stecker	0,5 m [Oder keine bei Ausführung ohne Signalgeber]
Kolben-Ø	125 mm
Hochleistungsabstreifer	Keine
Magnet	Keine
Anzahl	2 Stk. (Oder keine bei Ausführung ohne Signalgeber)
Optionen Kolbenstangenende	Keine
Faltenbalg	Keine
Fluorkautschukdichtung	Keine
Hub	500
Zugstangenausführung	Keine
Signalgeber	Ohne Signalgeber
Montage	B (Ohne Befestigungselement)
Kolbenstange	Einseitige Kolbenstange
Rostfreier Stahl (-XC68)	Keine
Temperaturbeständigkeit	Keine
Druckmedium	Druckluft
Maximale Temperatur des Druckmediums	70 °C
Maximale Temperatur des Druckmediums mit Positionsabfrage	60 °C

Technischen Daten können ohne vorherige Ankündigung und ohne Verpflichtung des Herstellers geändert werden.

Minimale Temperatur des Druckmediums	-10 °C [nicht gefroren]
Minimale Temperatur des Druckmediums mit Positionsabfrage	-10 °C [nicht gefroren]
Maximaler Betriebsdruck	1.0 MPa
Minimaler Betriebsdruck	0.05 MPa
Prüfdruck	1.5 MPa
Maximale Umgebungstemperatur	70 °C
Maximale Umgebungstemperatur mit Positionsabfrage	60 °C
Minimale Umgebungstemperatur	-20 °C
Minimale Umgebungstemperatur mit Positionsabfrage	-10 °C
Zulassung	CE
Anzahl pneumatischer Anschlüsse	2 Stk.
Pneumatischer Eingangsanschluss	G 1/2
Pneumatischer Ausgangsanschluss	G 1/2
Funktionsweise	Doppeltwirkend
Maximale Kolbengeschwindigkeit	700 mm/s
Ausführung der Dämpfung	Both ends (Air cushion)
Kolbenstangenende	Male thread
Kolbenstangenaußengewinde	M27 x 2
Gewicht	13.000 Kg

Technischen Daten können ohne vorherige Ankündigung und ohne Verpflichtung des Herstellers geändert werden.

Abmessungen

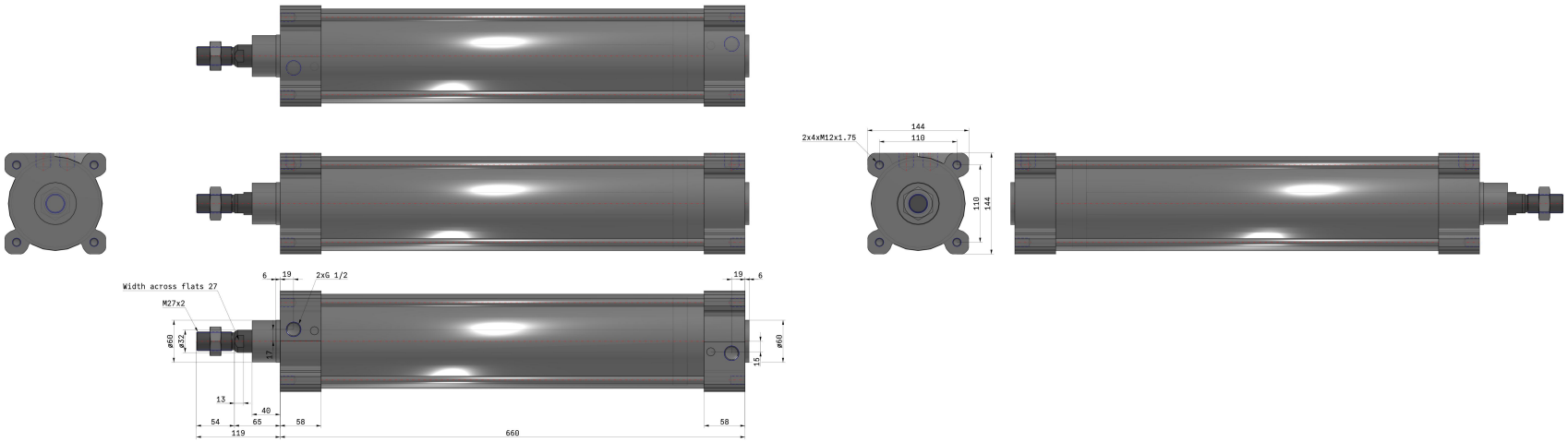

Technischen Daten können ohne vorherige Ankündigung und ohne Verpflichtung des Herstellers geändert werden.

Weitere Informationen

Katalog C96-Bb_DE.pdf

Technischen Daten können ohne vorherige Ankündigung und ohne Verpflichtung des Herstellers geändert werden.