C(D)G5-S, Edelstahl-Druckluftzylinder, doppeltwirkend, Standardkolbenstange

CDG5BA100TFSR-300

Technisches Datenblatt

General series information

- Doppeltwirkend, einseitige Kolbenstange
- Alle Außenteile aus Edelstahl
- Spezieller Abstreifer verhindert das Eindringen von Wasser in den Zylinder
- Zylinder-Ø (mm): 20, 25, 32, 40, 50, 63, 80, 100
- Signalgeber montierbar

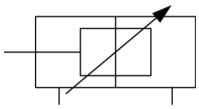

Doppeltwirkender Zylinder mit beidseitig einstellbarer Dämpfung, Einzelkolbenstange

Technische Daten

Anschlusskabel oder vorverdrahteter Stecker	0,5 m (Oder keine bei Ausführung ohne Signalgeber)
Hub	300
Kolben-Ø	100 mm
Magnet	D (Eingebaut)
Signalgeber	Keine
Montage	B (Grundausführung)
Anzahl	2 Stk. (Oder keine bei Ausführung ohne Signalgeber)
Optionen Kolbenstangenende	Keine
Dämpfung	A (Dauergeschmiert Pneumatische Dämpfung)
Gewinde	TF (G-Gewinde oder M5 x 0,8 Gewinde für Kolben-Ø 20 und 25 mm mit elastischer Dämpfung)
Dichtungsmaterial	R (NBR)
Temperaturbeständigkeit	Keine
Druckmedium	Air
Maximale Temperatur des Druckmediums mit Positionsabfrage	60 ºC
Minimale Temperatur des Druckmediums mit Positionsabfrage	-10 ºC
Maximaler Betriebsdruck	1.0 MPa

Technischen Daten können ohne vorherige Ankündigung und ohne Verpflichtung des Herstellers geändert werden.

Minimaler Betriebsdruck	0.05 MPa
Prüfdruck	1.5 MPa
Maximale Umgebungstemperatur mit Positionsabfrage	60 ºC
Minimale Umgebungstemperatur mit Magnet	-10 ºC
Anzahl pneumatischer Anschlüsse	2 Stk.
Pneumatischer Eingangsanschluss	G 1/2
Funktionsweise	Doppeltwirkend
Maximale Kolbengeschwindigkeit	700 mm/s
Kolbenstangenende	Außengewinde
Geometric form of the piston rod	Runde Kolbenstange
Kolbenstangenaußengewinde	M26 x 1.5
Minimale Kolbengeschwindigkeit	50 mm/s
Gewicht	12.705 Kg

Technischen Daten können ohne vorherige Ankündigung und ohne Verpflichtung des Herstellers geändert werden.

Abmessungen

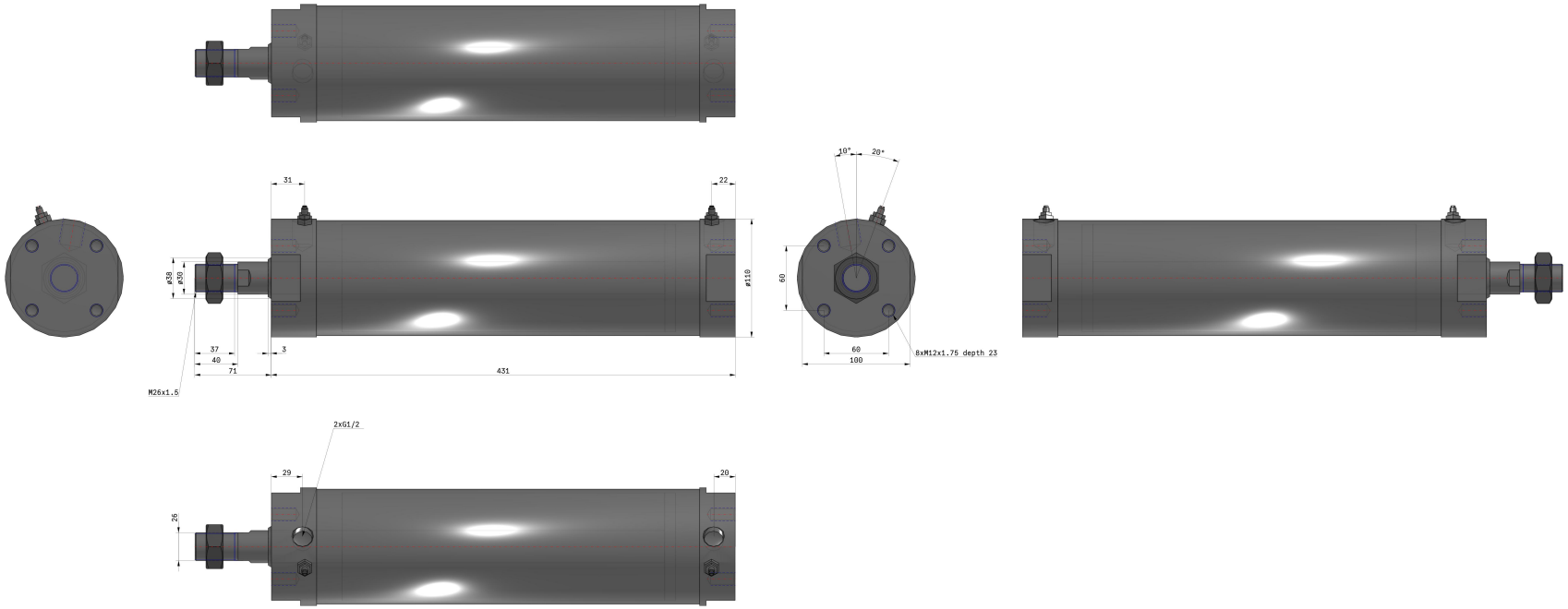

Technischen Daten können ohne vorherige Ankündigung und ohne Verpflichtung des Herstellers geändert werden.

Konstruktion

Konstruktion

Mit pneumatischer Dämpfung

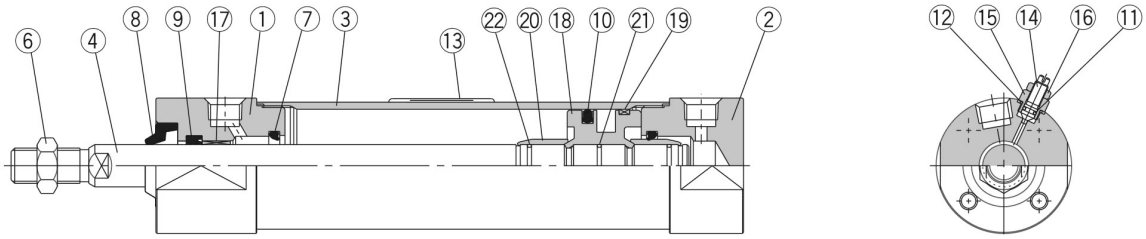

Stückliste

Pos.	Bezeichnung	Material	
1	**Zylinderkopf**	rostfreier Stahl 304	
2	**Zylinderdeckel**	rostfreier Stahl 304	
3	**Zylinderrohr**	rostfreier Stahl 304	
4	**Kolbenstange**	rostfreier Stahl 304	hartverchromt
6	**Kolbenstangenmutter**	rostfreier Stahl 304	
7	**Dämpfungsdichtung**	PUR	
14	**Dämpfungseinstelldrossel**	rostfreier Stahl 304	
15	**Ventilhalterung**	rostfreier Stahl 304	
16	**Kontermutter**	rostfreier Stahl 304	
17	**Buchse**	Lager-Legierung	
18	**Kolben**	Aluminiumlegierung	
19	**Kolbenführungsband**	Kunststoff	
20	**Dämpfungshülse**	Aluminiumlegierung	

Pos.	Bezeichnung	Material	
		CG5□□□SR	**CG5□□□SV**
8	**Wasserfester Abstreifer**	NBR	FKM
9	**Abstreifer**		
10	**Kolbendichtung**		
11	**Dichtung/Drossel**		
12	**Sicherungsring Drossel**		
21	**Kolbendichtung**		
22	**Dämpfungshülsendichtung**		
13	**Typenschildabdeckung**	PET	

Anm. 1) Alle Materialien der Komponenten und Oberflächenbehandlungen, die nicht oben aufgeführt werden, entsprechen denen der Standardausführung der Serie CG1.
Anm. 2) Bei Zylindern mit Signalgebern ist der Kolben mit einem Magnetring ausgestattet.

Technischen Daten können ohne vorherige Ankündigung und ohne Verpflichtung des Herstellers geändert werden.

Weitere Informationen

Katalog CJ5-CG5-B_DE.pdf

Technischen Daten können ohne vorherige Ankündigung und ohne Verpflichtung des Herstellers geändert werden.