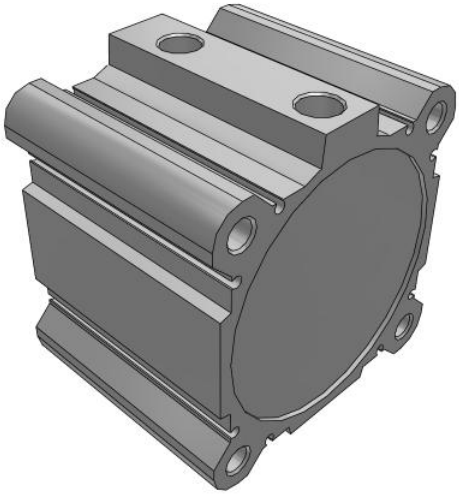

# C(D)Q2(*H)*D, Kompaktzylinder, doppeltwirkend, einseitige Kolbenstange, auch für Niederdruckhydraulik

CDQ2A100TF-35DZ

Technisches Datenblatt

## General series information

- Kompaktzylinder: Standard doppeltwirkend, Standard-Kolbenstange.
- Kolben-Ø (mm): 12, 16, 20, 25, 32, 40, 50, 63, 80, 100
- Standardhub (mm): 5 bis 100
- Anschlussgewindeart: M (12 bis 25); Rc, NPT oder G (32 bis 100)
- Kleine Signalgeber können auf 4 Flächen montiert werden.

## Technische Daten

| | |
|---|---|
| Anschlusskabel oder vorverdrahteter Stecker | 0,5 m Kabellänge / kein bei Signalgeber-Auswahl "Ohne Signalgeber" |
| Befestigungsschraube | Keine |
| Befestigung Kolbenstangenende | Keine |
| Kolben-Ø | Ø 100 mm |
| Magnet | D (Eingebaut) |
| Langsamlauf | Keine |
| Anzahl | 2 Stk. |
| Optionen Kolbenstangenende | Keine |
| Ausführung | Standard |
| Signalgeber Montage | Z [Signalgeberbefestigungsnut] |
| Gewindeanschluss-Ausführung | TF |
| Fluorkautschukdichtung | Keine |
| Hub | 35 |
| Signalgeber | Ohne Signalgeber |
| Rostfreier Stahl | Keine |
| Montage | A (Gewindebohrungen beidseitig) |
| Gehäusezubehör | Standard [Kolbenstangen-Innengewinde] |

Technischen Daten können ohne vorherige Ankündigung und ohne Verpflichtung des Herstellers geändert werden.

| | |
|---|---|
| Temperaturbeständigkeit | Keine |
| Druckmedium | Druckluft |
| Maximale Temperatur des Druckmediums | 60 ºC |
| Minimale Temperatur des Druckmediums | -10 °C [nicht gefroren] |
| Maximaler Betriebsdruck | 1.0 MPa |
| Minimaler Betriebsdruck | 0,05 Mpa |
| Prüfdruck | 1.5 MPa |
| Maximale Umgebungstemperatur | 60 ºC |
| Minimale Umgebungstemperatur | -10 °C [nicht gefroren] |
| Anzahl pneumatischer Anschlüsse | 2 Stk. |
| Pneumatischer Eingangsanschluss | G 3/8 |
| Funktionsweise | Doppeltwirkend |
| Theoretische Zylinderkraft, Ausfahrhub (bei 0,5 MPa) | 3930 N |
| Theoretische Zylinderkraft, Einfahrhub (bei 0,5 MPa) | 3570 N |
| Maximale Kolbengeschwindigkeit | 500 mm/s |
| Geometric form of the piston rod | Einseitige Kolbenstange |
| Kolbenstangenaußengewinde | M26 x 1.5 |
| Minimale Kolbengeschwindigkeit | 50 mm/s |

Technischen Daten können ohne vorherige Ankündigung und ohne Verpflichtung des Herstellers geändert werden.

# Abmessungen

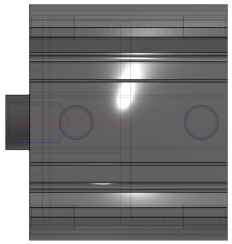

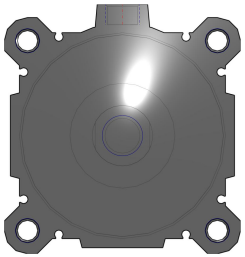

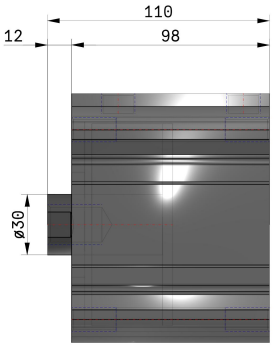


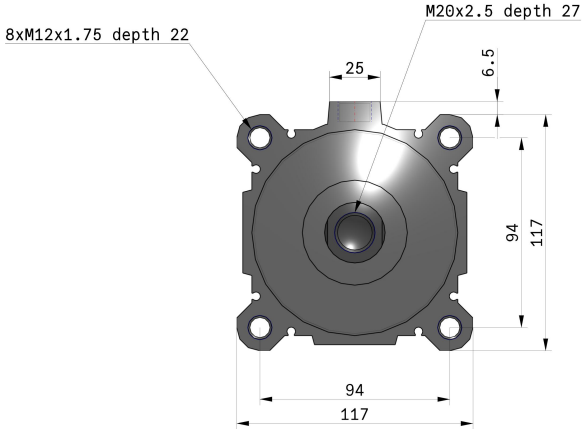


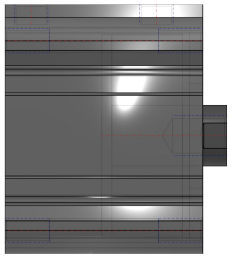

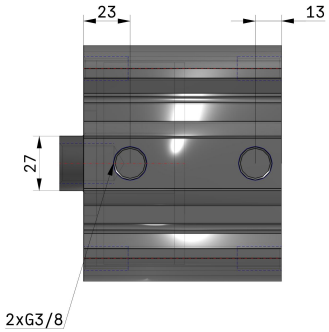


Technischen Daten können ohne vorherige Ankündigung und ohne Verpflichtung des Herstellers geändert werden.

# Konstruktion

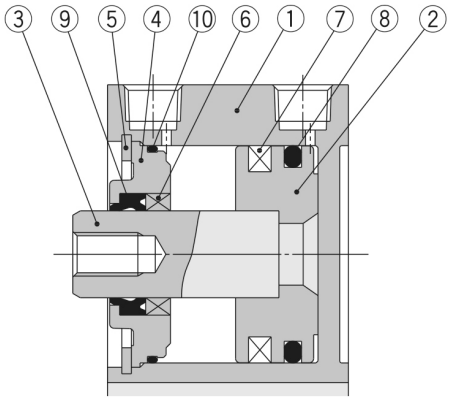


## Stückliste

| Pos. | Beschreibung | Material | Bemerkung |
|---|---|---|---|
| 1 | **Gehäuse** | Aluminiumlegierung | harteloxiert |
| 2 | **Kolben** | Aluminiumlegierung | chromatiert |
| 3 | **Kolbenstange** | rostfreier Stahl | ø12 bis ø25 |
| | | Kohlenstoffstahl | ø32 bis ø100, hartverchromt |
| 4 | **Zylinderkopf** | Aluminiumlegierung | ø12 bis ø40, eloxiert |
| | | Aluminiumsguss | ø50 bis ø100, chromatiert, lackiert |
| 5 | **Sicherungsring** | Werkzeugstahl | phosphatbeschichtet |
| 6 | **Kolbenstangenführung** | Gleitlagerlegierung | erst ab ø50 |
| 7 | **Magnetring** | — | |
| 8 | **Kolbendichtung** | NBR | |
| 9 | **Dichtung/Abstreifer** | NBR | |
| 10 | **Dichtung** | NBR | |

Technischen Daten können ohne vorherige Ankündigung und ohne Verpflichtung des Herstellers geändert werden.

## Weitere Informationen

Katalog CQ2-Z-C_DE.pdf

Technischen Daten können ohne vorherige Ankündigung und ohne Verpflichtung des Herstellers geändert werden.