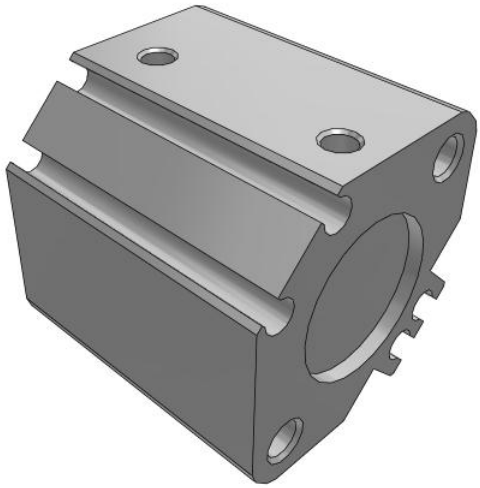

C(D)Q2(*H)*D, Kompaktzylinder, doppeltwirkend, einseitige Kolbenstange, auch für Niederdruckhydraulik

CDQ2A20-10DZ

Technisches Datenblatt

General series information

- Kompaktzylinder: Standard doppeltwirkend, Standard-Kolbenstange.
- Kolben-Ø (mm): 12, 16, 20, 25, 32, 40, 50, 63, 80, 100
- Standardhub (mm): 5 bis 100
- Anschlussgewindeart: M (12 bis 25); Rc, NPT oder G (32 bis 100)
- Kleine Signalgeber können auf 4 Flächen montiert werden.

Technische Daten

Anschlusskabel oder vorverdrahteter Stecker	0,5 m Kabellänge / kein bei Signalgeber-Auswahl "Ohne Signalgeber"
Befestigungsschraube	Keine
Befestigung Kolbenstangenende	Keine
Kolben-Ø	Ø 20 mm
Magnet	D (Eingebaut)
Langsamlauf	Keine
Anzahl	2 Stk.
Optionen Kolbenstangenende	Keine
Ausführung	Standard
Signalgeber Montage	Z [Signalgeberbefestigungsnut]
Gewindeanschluss-Ausführung	Rc (oder M-Gewinde für Kolben-Ø 16 und 20 oder 32 Hub 5 mm)
Fluorkautschukdichtung	Keine
Hub	10
Signalgeber	Ohne Signalgeber
Rostfreier Stahl	Keine
Montage	A (Gewindebohrungen beidseitig)

Technischen Daten können ohne vorherige Ankündigung und ohne Verpflichtung des Herstellers geändert werden.

Gehäusezubehör	Standard [Kolbenstangen-Innengewinde]
Temperaturbeständigkeit	Keine
Druckmedium	Druckluft
Maximale Temperatur des Druckmediums	60 ºC
Minimale Temperatur des Druckmediums	-10 °C [nicht gefroren]
Maximaler Betriebsdruck	1.0 MPa
Minimaler Betriebsdruck	0,05 Mpa
Prüfdruck	1.5 MPa
Maximale Umgebungstemperatur	60 ºC
Minimale Umgebungstemperatur	-10 °C [nicht gefroren]
Anzahl pneumatischer Anschlüsse	2 Stk.
Pneumatischer Eingangsanschluss	M5
Funktionsweise	Doppeltwirkend
Theoretische Zylinderkraft, Ausfahrhub (bei 0,5 MPa)	157 N
Theoretische Zylinderkraft, Einfahrhub (bei 0,5 MPa)	118 N
Maximale Kolbengeschwindigkeit	500 mm/s
Geometric form of the piston rod	Einseitige Kolbenstange
Kolbenstangenaußengewinde	M8 x 1.25
Kolbenstangeninnengewinde	M5 x 0.8
Minimale Kolbengeschwindigkeit	50 mm/s
Gewicht	0.106 Kg

Technischen Daten können ohne vorherige Ankündigung und ohne Verpflichtung des Herstellers geändert werden.

Abmessungen

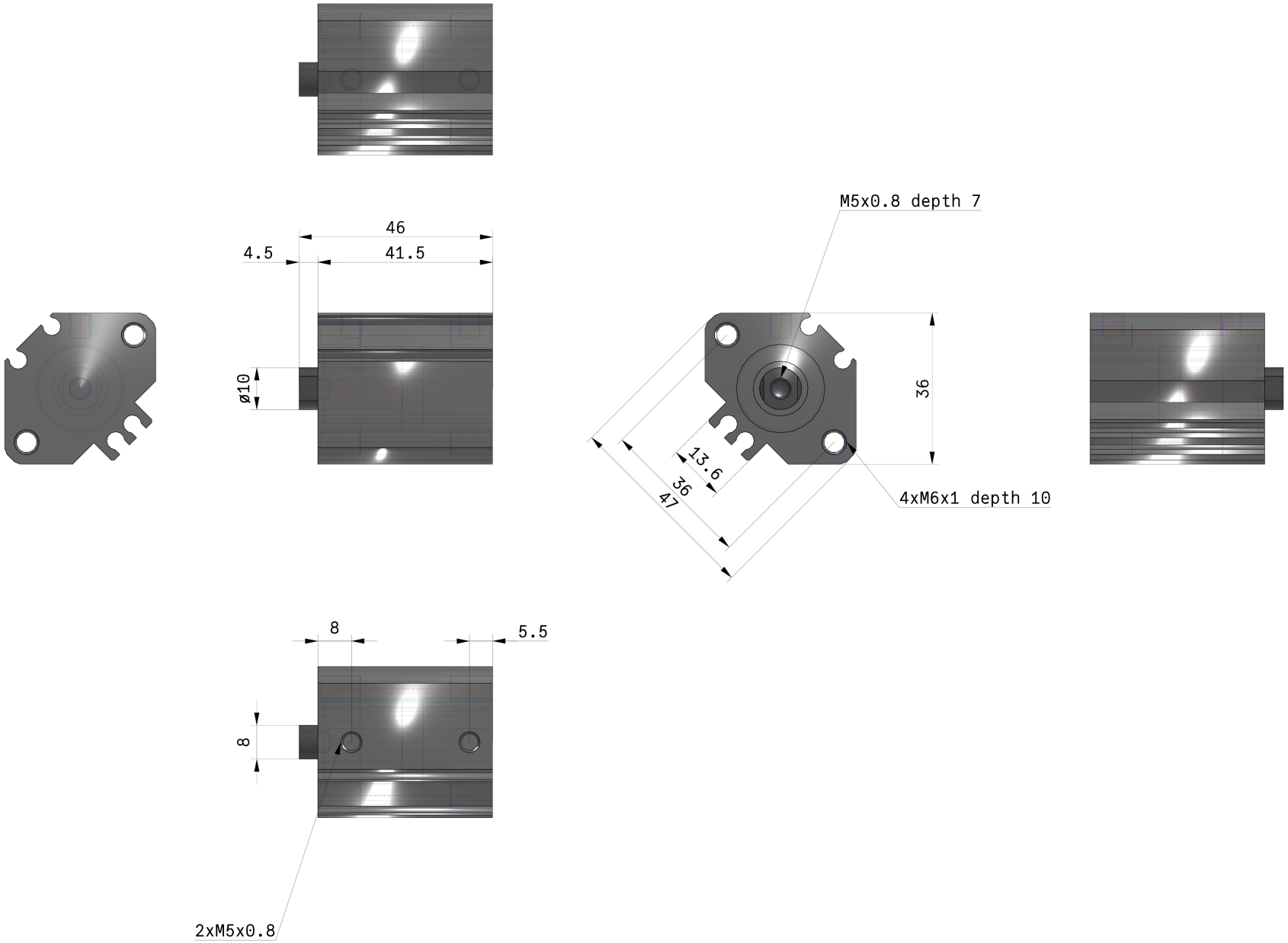

Technischen Daten können ohne vorherige Ankündigung und ohne Verpflichtung des Herstellers geändert werden.

Konstruktion

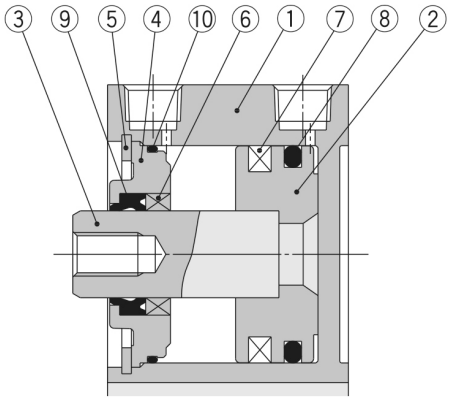

Stückliste

Pos.	Beschreibung	Material	Bemerkung
1	**Gehäuse**	Aluminiumlegierung	harteloxiert
2	**Kolben**	Aluminiumlegierung	chromatiert
3	**Kolbenstange**	rostfreier Stahl	ø12 bis ø25
		Kohlenstoffstahl	ø32 bis ø100, hartverchromt
4	**Zylinderkopf**	Aluminiumlegierung	ø12 bis ø40, eloxiert
		Aluminiumsguss	ø50 bis ø100, chromatiert, lackiert
5	**Sicherungsring**	Werkzeugstahl	phosphatbeschichtet
6	**Kolbenstangenführung**	Gleitlagerlegierung	erst ab ø50
7	**Magnetring**	—	
8	**Kolbendichtung**	NBR	
9	**Dichtung/Abstreifer**	NBR	
10	**Dichtung**	NBR	

Technischen Daten können ohne vorherige Ankündigung und ohne Verpflichtung des Herstellers geändert werden.

Weitere Informationen

Katalog CQ2-Z-C_DE.pdf

Technischen Daten können ohne vorherige Ankündigung und ohne Verpflichtung des Herstellers geändert werden.