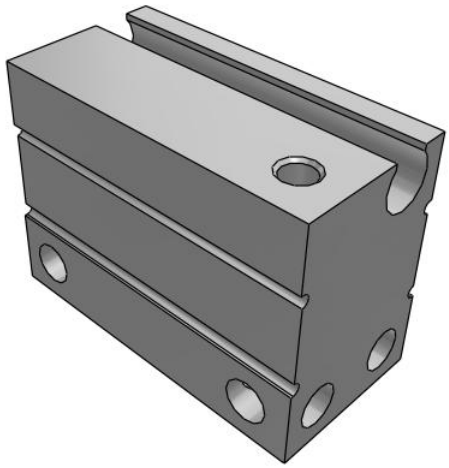

C(D)UJ, Miniaturzylinder für Direktmontage
CDUJB6-8S

Technisches Datenblatt

General series information

- Miniaturzylinder für Direktmontage
- Platzsparend
- Kolben-Ø (mm): 4 bis 20.

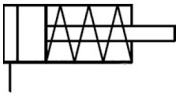

Einfachwirkender Zylinder, einfache Kolbenstange, Rückhub durch Feder

Technische Daten

Anschlusskabel oder vorverdrahteter Stecker	0,5 m (Oder keine bei Ausführung ohne Signalgeber)
Hub	8 mm
Einbaulage	B (Seitliche Montage)
Kolben-Ø	6
Magnet	D (Eingebauter Magnetring)
Signalgeber	Ohne Signalgeber
Anzahl	2 Stk. (Oder keine bei Ausführung ohne Signalgeber)
Kolbenstangengewinde	Kolbenstangen-Innengewinde (ohne Gewinde bei Ø 4)
Reinraumserie	Ohne Reinraumserien
Funktionsweise	S (Einfachwirkend Federkraft eingefahren)
Druckmedium	Druckluft
Maximaler Betriebsdruck	0.7 MPa
Minimaler Betriebsdruck	0.3 MPa
Prüfdruck	1.05 MPa
Theoretische Zylinderkraft, Ausfahrhub (bei 0,5 MPa)	14.13 N
Theoretische Zylinderkraft, Einfahrhub (bei 0,5 MPa)	7.85 N
Kolbenstangeninnengewinde	Standard
Umgebungs und Medientemperatur	-10 to 70 °C
Hubtoleranz	0 - +0.5
F449 - Rod_end_thread_tolerance	JIS Klasse 2

Technischen Daten können ohne vorherige Ankündigung und ohne Verpflichtung des Herstellers geändert werden.

F450 - Mounting	Durchgangsbohrung
Kolbengeschwindigkeit	50 - 500 mm/s
Gewicht	0.017 Kg

Technischen Daten können ohne vorherige Ankündigung und ohne Verpflichtung des Herstellers geändert werden.

Abmessungen

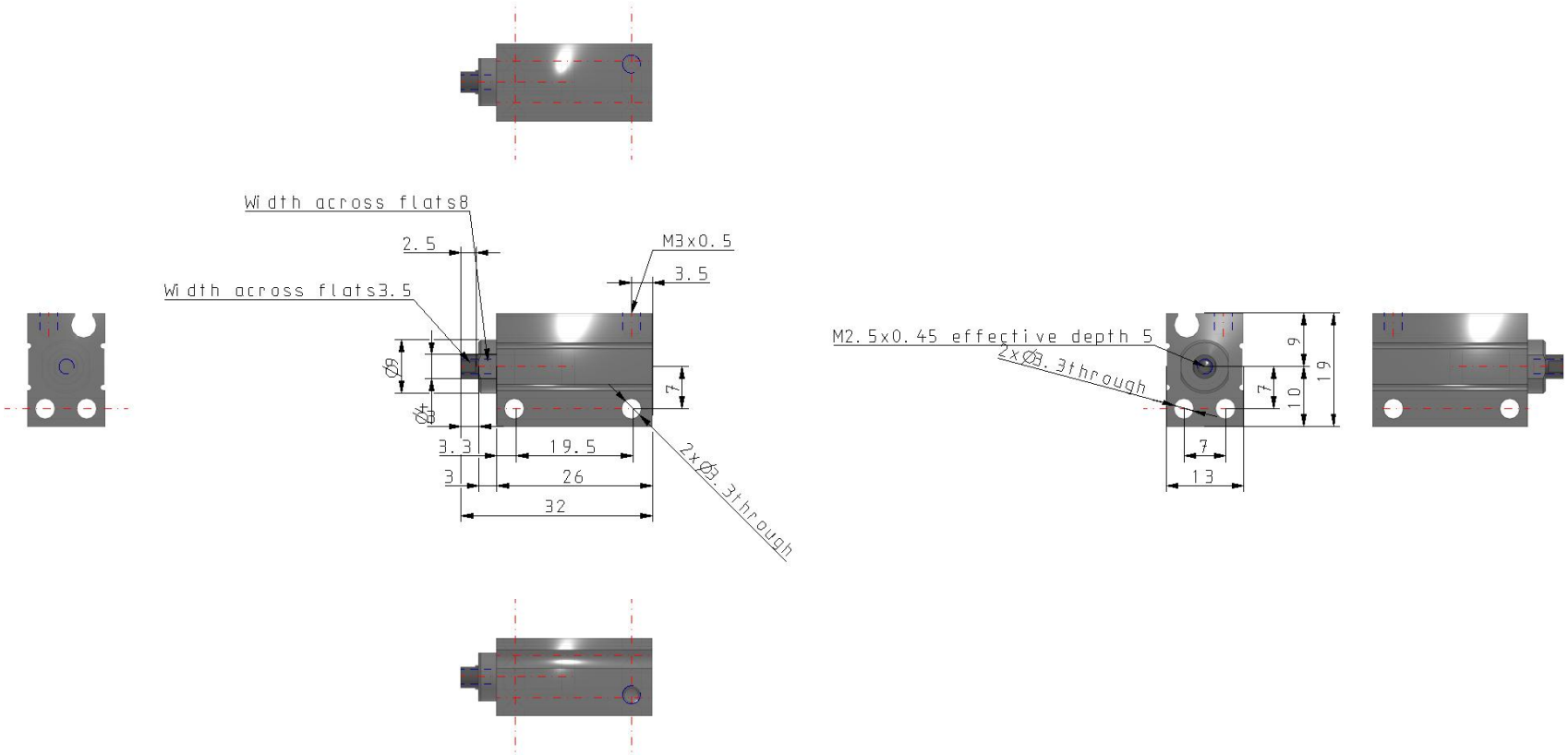

Technischen Daten können ohne vorherige Ankündigung und ohne Verpflichtung des Herstellers geändert werden.

Konstruktion

einfachwirkend, Einfahren per Federkraft

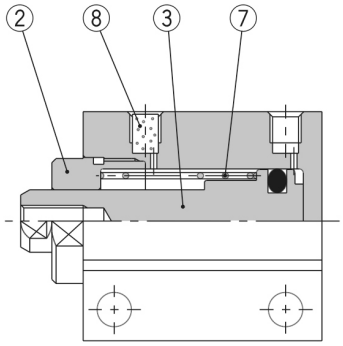

ohne Magnetring

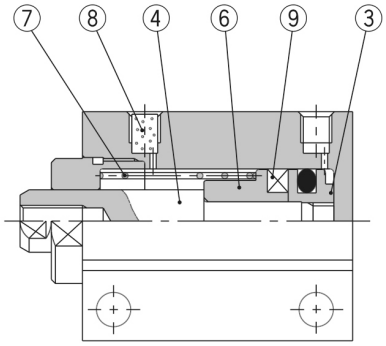

eingebauter Magnetring

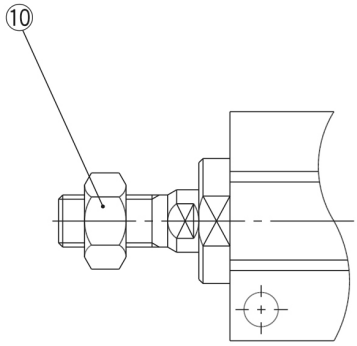

Kolbenstangen-Außengewinde

Stückliste

Nr.	Beschreibung		Material	Anmerkung
1	**Zylinderrohr**		Aluminiumlegierung	harteloxiert
2	**Zylinderkopf**		Kupferlegierung	chemisch vernickelt
3	**Kolben**	**ohne Signalgeber**	rostfreier Stahl	
		mit Signalgeber	Aluminiumlegierung	chromatiert
4	**Kolbenstange**		rostfreier Stahl	
5	**Dichtungshalterung**		Aluminiumlegierung	chromatiert (nur CUJB4)
6	**Magnethalterung**		Aluminiumlegierung	chromatiert
7	**Rückstellfeder**		Federstahl	
8	**Bronzeelement**		Sintermetall BC	
9	**Magnetring**		—	
10	**Kolbenstangenmutter**		Stahl	vernickelt
11	**Kolbendichtung**		NBR	
12	**Abstreifer**		NBR	
13	**Zylinderrohrdichtung**		NBR	

Technischen Daten können ohne vorherige Ankündigung und ohne Verpflichtung des Herstellers geändert werden.

Weitere Informationen

Katalog	CUJ-C_DE.pdf
Bedienungsanleitungen	cuj_cuj_-om0001j.pdf

Technischen Daten können ohne vorherige Ankündigung und ohne Verpflichtung des Herstellers geändert werden.