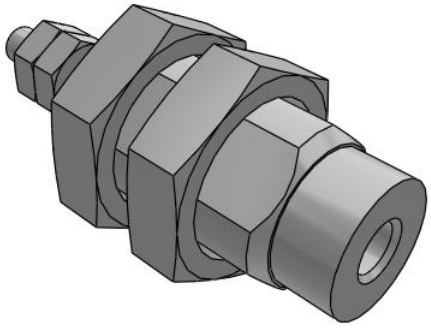

CJP, Miniaturzylinder, einfachwirkend, Federkraft eingefahren
CJPB4-5

Technisches Datenblatt

General series information

- Dieses Produkt ist nicht mehrlieferbar und wird ersetzt durch die Serie CJP-Z. Mehr Information.
- Einfachwirkend, Federkraft eingefahren, Miniaturzylinder
- Kompakte Konstruktion - Minimierung des Einbauraumes
- Kolben-Ø (mm): 4, 6, 10, 15
- Hub von 5 bis 15 mm lieferbar
- Zwei Montagearten

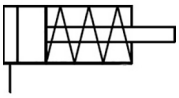

Einfachwirkender Zylinder, mit einseitiger Kolbenstange, Rückhub durch Federkraft

Technische Daten

Hub	5 mm
Kolben-Ø	4 mm
Anschlussnippel	Keine
Montage	B (Ausführung mit Adapter für Schalttafeleinbau)
Kolbenstangengewinde	Gewinde
Maximaler Betriebsdruck	0.7 Mpa
Minimaler Betriebsdruck	0.3 MPa
Prüfdruck	1.05 MPa
Ausführung der Dämpfung	Ohne
Schmierung	lebensdauergeschmiert
Umgebungs und Medientemperatur	-10 - 70°C
Hubtoleranz	+1.0 0
Gewindetoleranz	JIS Klasse 2
Kolbengeschwindigkeit	50 - 500 mm/s
Wirkungsweise	einfachwirkend, Federkraft eingefahren

Technischen Daten können ohne vorherige Ankündigung und ohne Verpflichtung des Herstellers geändert werden.

Standard Zubehör	Befestigungsmutter (2) Kolbenstangenmutter (2)
Gewicht	0.007 Kg

Technischen Daten können ohne vorherige Ankündigung und ohne Verpflichtung des Herstellers geändert werden.

Abmessungen

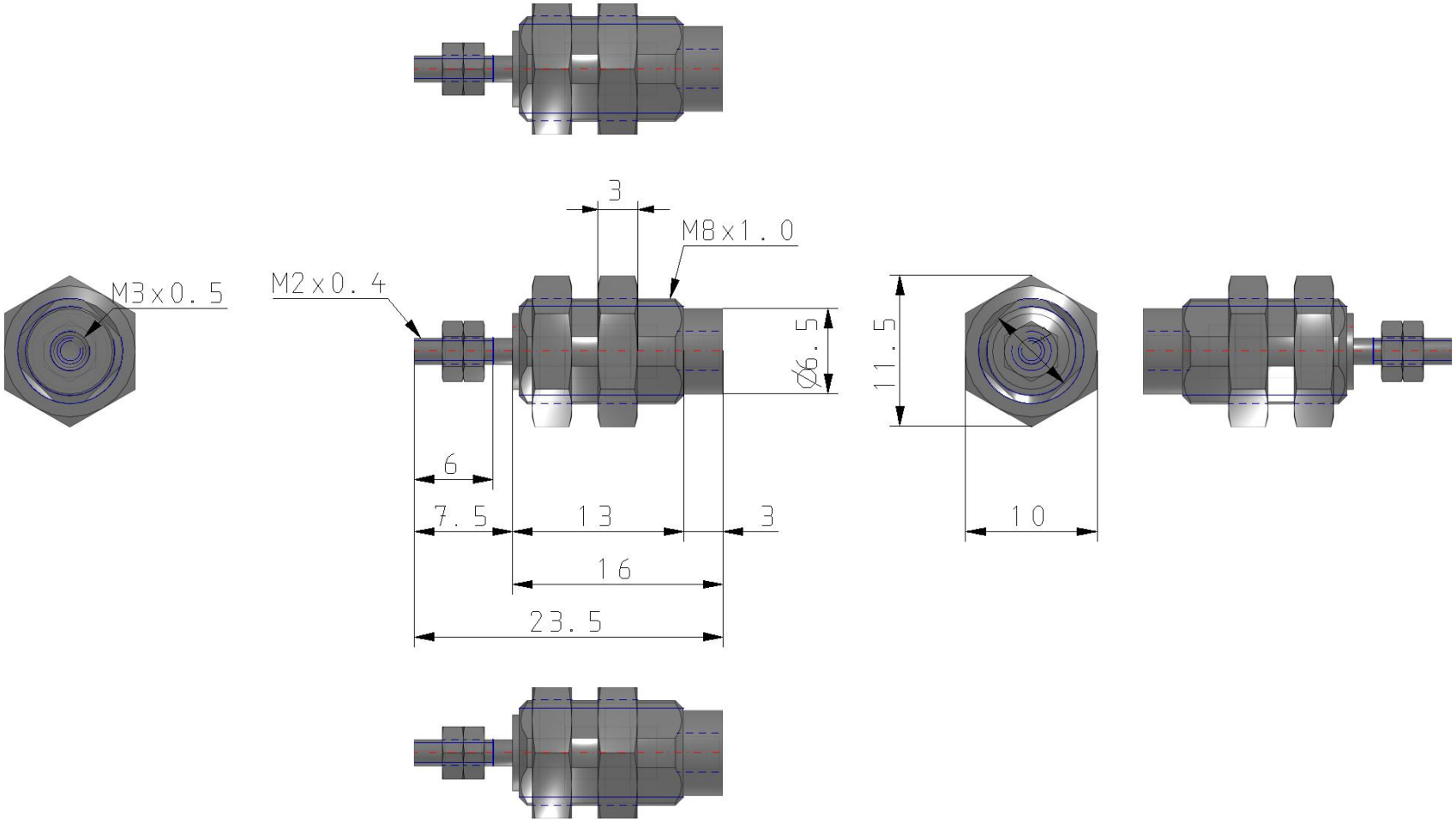

Technischen Daten können ohne vorherige Ankündigung und ohne Verpflichtung des Herstellers geändert werden.

Konstruktion

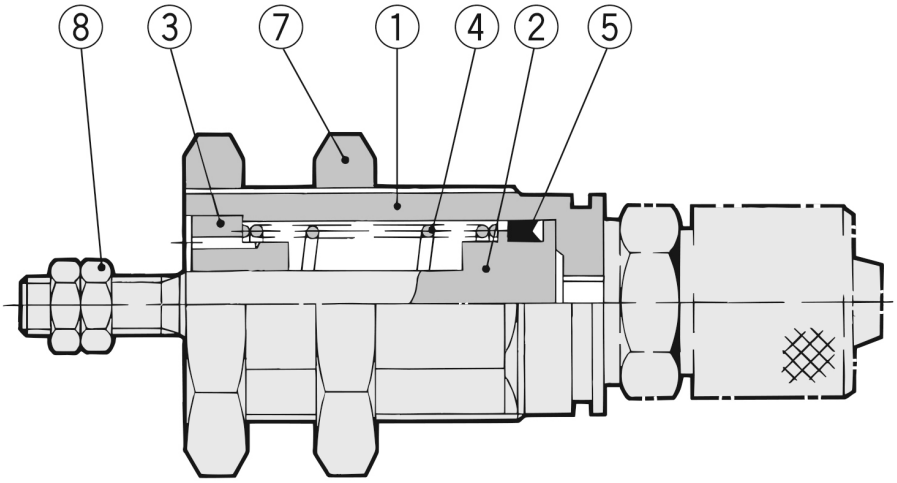

Stückliste

Nr.	Beschreibung	Material	Anm.	
1	**Abdeckung**	Messing	chemisch vernickelt	
2	**Kolben**	Edelstahl		
3	**Druckring**	Sinterlegierung	ø4	Messing, chemisch vernickelt
			ø6, ø10	Bronze
4	**Rückstellfeder**	Stahldraht	verzinkt und chromatiert	
5	**Kolbendichtung**	NBR		
7	**Befestigungsmutter**	Messing	chemisch vernickelt	
8	**Kolbenstangenmutter**	Stahl	vernickelt	

Technischen Daten können ohne vorherige Ankündigung und ohne Verpflichtung des Herstellers geändert werden.

Weitere Informationen

Katalog	CJP2-CJP_DE.pdf
Bedienungsanleitungen	cjp_cjp_-om0002c-a.pdf

Technischen Daten können ohne vorherige Ankündigung und ohne Verpflichtung des Herstellers geändert werden.