# CP96S(D), ISO-Zylinder 15552, doppeltwirkend, einseitige / durchgehende Kolbenstange mit pneumatischer und elastischer Dämpfung beidseitig

CP96SB100-600C

Technisches Datenblatt

## General series information

- ISO-Zylinder/Standard: doppeltwirkend, einseitige / durchgehende Kolbenstange mit pneumatischer und elastischer Dämpfung beidseitig.
- Kolben-Ø (mm): 32, 40, 50, 63, 80, 100
- Hub: 25 bis 2000 mm
- Signalgeber montierbar

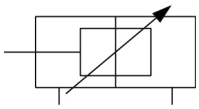

*Doppeltwirkender Zylinder mit beidseitig einstellbarer Dämpfung, Einzelkolbenstange*

## Technische Daten

| | |
|---|---|
| Anschlusskabel oder vorverdrahteter Stecker | 0,5 m [Oder keine bei Ausführung ohne Signalgeber] |
| Kolben-Ø | Ø 100 mm |
| Hochleistungsabstreifer | Keine |
| Magnet | Keine |
| Metallabstreifer | Keine |
| Anzahl | 2 Stk. (Oder keine bei Ausführung ohne Signalgeber) |
| Optionen Kolbenstangenende | Keine |
| Faltenbalg | Ohne Faltenbalg |
| Fluorkautschukdichtung | Keine |
| Rostfreier Stahl (-XC65) | Keine |
| Hub | 600 |
| Zugstangenausführung | Keine |
| Signalgeber | Ohne Signalgeber |
| Montage | B (Grundausführung) |
| Kolbenstange | Einseitige Kolbenstange |
| Rostfreier Stahl (-XC68) | Keine |
| Temperaturbeständigkeit | Keine |
| Druckmedium | Compressed air |

Technischen Daten können ohne vorherige Ankündigung und ohne Verpflichtung des Herstellers geändert werden.

| | |
|---|---|
| Maximale Temperatur des Druckmediums | 70 ºC |
| Minimale Temperatur des Druckmediums | -20 ºC (nicht gefroren) |
| Maximaler Betriebsdruck | 1.0 MPa |
| Minimaler Betriebsdruck | 0.05 MPa |
| Prüfdruck | 1.5 MPa |
| Maximale Umgebungstemperatur | 70 ºC |
| Minimale Umgebungstemperatur | -20 ºC (nicht gefroren) |
| Anzahl pneumatischer Anschlüsse | 2 Stk. |
| Pneumatischer Eingangsanschluss | G 1/2 |
| Pneumatischer Ausgangsanschluss | G 1/2 |
| Funktionsweise | Doppeltwirkend |
| Theoretische Zylinderkraft, Ausfahrhub (bei 0,5 MPa) | 3,927 N |
| Theoretische Zylinderkraft, Einfahrhub (bei 0,5 MPa) | 3,682 N |
| Maximale Kolbengeschwindigkeit | 1,000 mm/s |
| Kolbenstangenende | Außengewinde |
| Kolbenstangenaußengewinde | M20 x 1.5 |
| Minimale Kolbengeschwindigkeit | 50 mm/s |
| Gewicht | 9.730 Kg |

Technischen Daten können ohne vorherige Ankündigung und ohne Verpflichtung des Herstellers geändert werden.

# Abmessungen

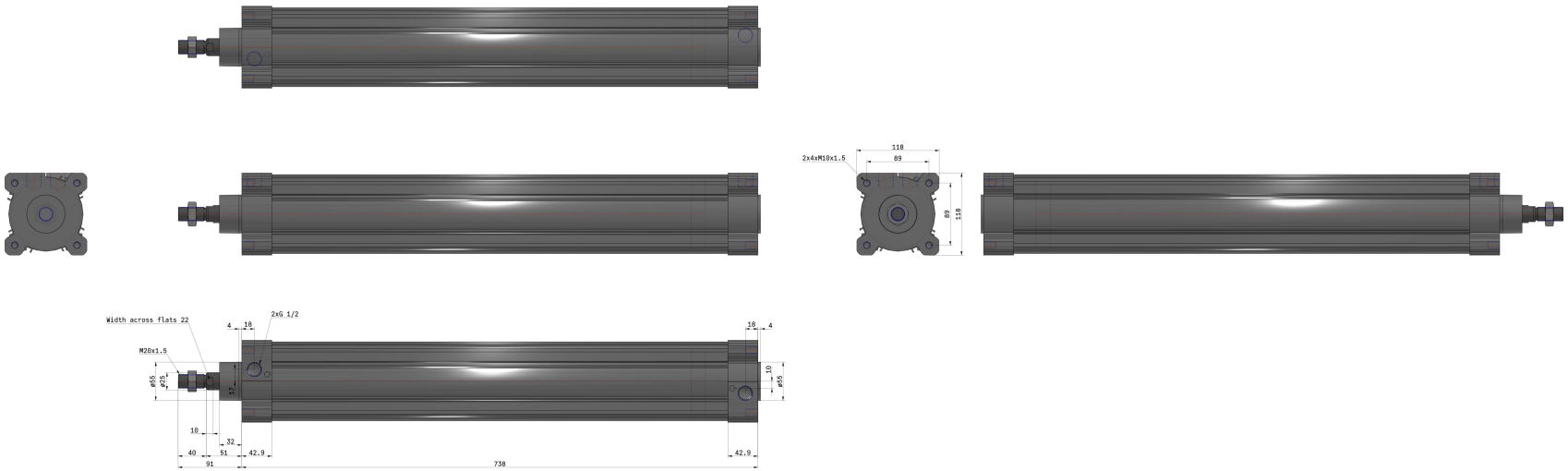


Technischen Daten können ohne vorherige Ankündigung und ohne Verpflichtung des Herstellers geändert werden.

# Konstruktion

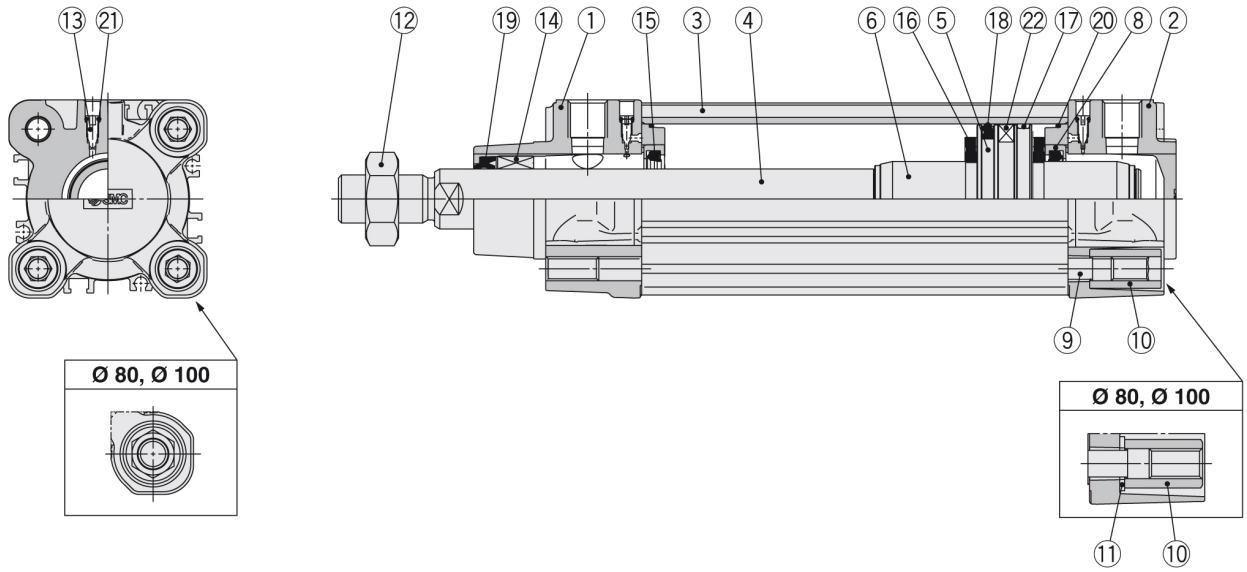


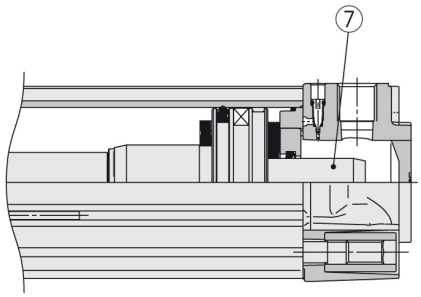


## Stückliste

| Pos. | Beschreibung | Material | Anm. |
|---|---|---|---|
| 1 | **Zylinderkopf** | Aluminium-Druckguss | |
| 2 | **Zylinderdeckel** | Aluminium-Druckguss | |
| 3 | **Zylinderrohr** | Aluminiumlegierung | |
| 4 | **Kolbenstange** | Kohlenstoffstahl | |
| 5 | **Kolben** | Aluminiumlegierung | Ø 32 bis Ø 63 |
| | | Aluminium-Druckguss | Ø 80, Ø 100 |
| 6 | **Dämpfungshülse A** | Aluminiumlegierung | |
| 7 | **Dämpfungshülse B** | Aluminiumlegierung | |
| 8 | **Sicherungsring/Dämpfungsdichtung** | Aluminiumlegierung | |
| 9 | **Zugstange** | Kohlenstoffstahl | |
| 10 | **Zugstangenmutter** | Stahl | |
| 11 | **Unterlegscheibe** | Stahl | Ø 80, Ø 100 |
| 12 | **Kolbenstangenmutter** | Stahl | |
| 13 | **Dämpfungseinstelldrossel** | Kunststoff | |
| 14 | **Buchse** | Legierung | |
| 15 | **Dämpfungsdichtung** | Urethan | |
| 16 | **Dämpfung** | Urethan | |
| 17 | **Kolbenführungsband** | Kunststoff | |
| 18 | **Kolbendichtung** | NBR | |
| 19 | **Kolbenstangendichtung** | NBR | |
| 20 | **Dichtung Zylinderrohr** | NBR | |
| 21 | **Dichtung Dämpfungseinstelldrossel** | NBR | |
| 22 | **Magnet** | | |

## Ersatzteile: Dichtungsset/Standardkolbenstange

| Kolben-Ø [mm] | Set-Nr. | Inhalt |
|---|---|---|
| **32** | CS95-32 | Die Sets bestehen jeweils aus den Artikeln ⑮, ⑰ bis ⑳. |
| **40** | CS95-40 | |
| **50** | CS95-50 | |
| **63** | CS95-63 | |
| **80** | CS95-80 | |
| **100** | CS96-100 | |

## Dichtsatz (durchgehende Kolbenstange)

| Kolben-Ø [mm] | Set-Nr. | Inhalt |
|---|---|---|
| **32** | CS95W-32 | Die Sets bestehen jeweils aus den Artikeln ⑮, ⑱ bis ⑳. |
| **40** | CS95W-40 | |
| **50** | CS95W-50 | |
| **63** | CS95W-63 | |
| **80** | CS95W-80 | |
| **100** | CS96W-100 | |

*Technischen Daten können ohne vorherige Ankündigung und ohne Verpflichtung des Herstellers geändert werden.*

## Weitere Informationen

| | |
|---|---|
| Katalog | CP96-Bb_DE.pdf |
| Bedienungsanleitungen | OM_CP96x-C_OM0002QEN.pdf<br>OM_CP96-C_OM0002QDE-A.pdf |

Technischen Daten können ohne vorherige Ankündigung und ohne Verpflichtung des Herstellers geändert werden.