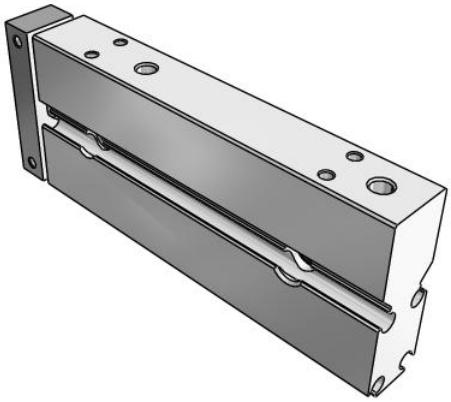

CXSJ, Doppelkolbenkompaktzylinder, doppeltwirkend, einseitige Kolbenstange

CXSJM10-50

Technisches Datenblatt

General series information

- Doppelkolbenstangenzylinder, Kompaktausführung
- Gleitlager oder Kugellager
- Zylinderdurchmesser (mm): 6, 10, 15, 20, 25, 32
- Standard-Hub (mm): 10, 20, 30, 40, 50, 75, 100
- Signalgeber lieferbar
- Zusätzliche Bestelloptionen erhältlich.

Double-acting, single-rod cylinder

Technische Daten

Anschlusskabel oder vorverdrahteter Stecker	0,5 m [Oder keine bei Ausführung ohne Signalgeber]
Hub	50 mm
Kolben-Ø	10 mm
Signalgeber	Ohne Signalgeber
Gewindeart	Rc (Oder M-Gewinde für Kolben-Ø 6 bis 25)
Lagerausführung	M (Gleitführung)
Anzahl	2 Stk. (Oder keine bei Ausführung ohne Signalgeber)
Sonderbauform	Keine
Anschluss	Standard-Druckluftanschluss
Druckmedium	Druckluft (lebensdauergeschmiert)
Maximaler Betriebsdruck	0.7 MPa
Minimaler Betriebsdruck	0.1 MPa
Prüfdruck	1.05 MPa
Maximale Umgebungstemperatur	60 ºC
Minimale Umgebungstemperatur	-10 ºC
Anzahl pneumatischer Anschlüsse	2 Stk.
Funktionsweise	Doppeltwirkend

Technischen Daten können ohne vorherige Ankündigung und ohne Verpflichtung des Herstellers geändert werden.

Ausführung der Dämpfung	elastische Dämpfung
Type of stroke reduction	Einseitig einfahrend
Anschlussgröße	M5
Kolbengeschwindigkeit	30 to 800 mm/s
Hubeinstellbereich	0 bis -5mm vom Standardhub
Gewicht	0.180 Kg

Technischen Daten können ohne vorherige Ankündigung und ohne Verpflichtung des Herstellers geändert werden.

Abmessungen

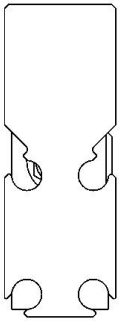

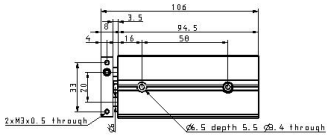

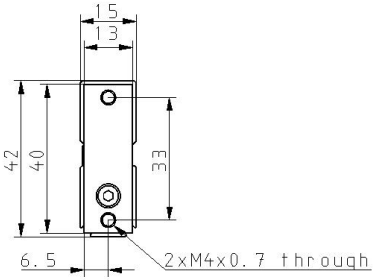

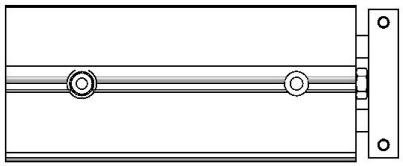

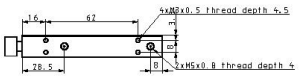

Technischen Daten können ohne vorherige Ankündigung und ohne Verpflichtung des Herstellers geändert werden.

Konstruktion

CXSJM (Gleitführung)

CXSJM6

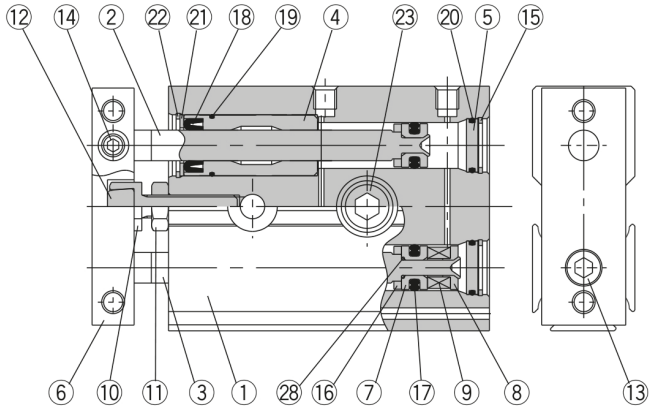

CXSJM10

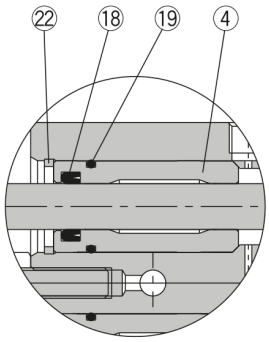

Zylinderkopf

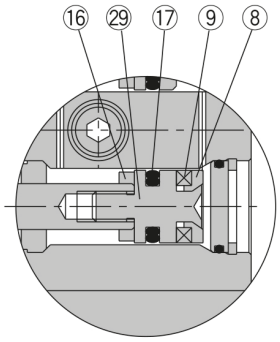

Kolbenstange, Kolben B-Seite

Stückliste

Pos.	Beschreibung	Material	Bemerkung
1	**Gehäuse**	Aluminium	hart eloxiert
2	**Kolbenstange A**	Stahl Anm.)	hartverchromt
3	**Kolbenstange B**	Stahl Anm.)	hartverchromt
4	**Zylinderkopf/Lager**	Aluminium	
5	**Zylinderdeckel**	Aluminium	eloxiert
6	**Platte**	Aluminium	glänzend, hart eloxiert
7	**Kolben A**	Aluminium	chromatiert
8	**Kolben B**	Aluminium	chromatiert
9	**Magnet**	Magnetmaterial	
10	**Dämpfungsbolzen**	Stahl	vernickelt
11	**Sechskantmutter**	Stahl	vernickelt
12	**Dämpfscheibe**	Polyurethan	
13	**Innensechskant-schraube**	Chromstahl	vernickelt
14	**Innensechskant-schraube**	Chromstahl	vernickelt
15	**Sicherungsring**	Spezialstahl	vernickelt

Anm.) Rostfreier Stahl bei CXSJM6.

Pos.	Beschreibung	Material	Bemerkung
16	**Dämpfscheibe B**	Polyurethan	
17	**Kolbendichtung**	NBR	
18	**Abstreifer**	NBR	
19	**O-Ring**	NBR	
20	**O-Ring**	NBR	
21	**Dichtungshalterung**	Rostfreier Stahl	
22	**Sicherungsring B**	Spezialstahl	vernickelt
23	**Schraubenhalter**	Rostfreier Stahl	
24	**Lagerdistanzstück**	Aluminium	
25	**Kugelführung**	—	
26	**Kolbenstange A**	Spezialstahl	hartverchromt
27	**Kolbenstange B**	Spezialstahl	hartverchromt
28	**O-Ring**	NBR	
29	**Kolben C**	Rostfreier Stahl	

Technischen Daten können ohne vorherige Ankündigung und ohne Verpflichtung des Herstellers geändert werden.

Weitere Informationen

Katalog	CXSJ_DE.pdf
Bedienungsanleitungen	cxsj_op_man_cxsj-om0002h.pdf

Technischen Daten können ohne vorherige Ankündigung und ohne Verpflichtung des Herstellers geändert werden.