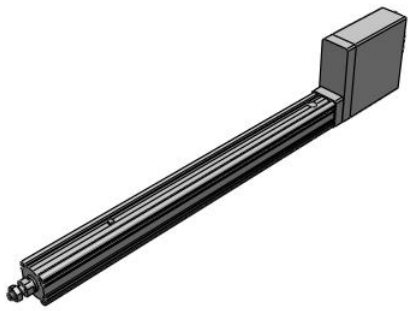

Kolbenstangenausführung mit integriertem Controller – EQY#H

EQY16D3HB-300M-B6

Technisches Datenblatt

General series information

- Baugröße: 16, 25 und 32 mm
- Funktionsweise mit Kugelumlaufspindel
- Hub: 30 bis 500 mm
- Horizontale Nutzlast: bis 100 kg
- Vertikale Nutzlast: bis 46 kg
- Geschwindigkeit: bis 900 mm/s
- Horizontale Beschleunigung: bis 10000 mm/s²
- Vertikale Beschleunigung: bis 5000 mm/s².

Technische Daten

Controller-Position	B (Integrierter Controller)
Größe	16
Motor	H (Batterieloser Absolut-Encoder, Schrittmotor 24 VDC)
Hub	300 mm
Montage	Beidseitige Gewindebohrung/Gehäuseunterseite mit Gewindebohrung
Steigung	B (Baugröße 16: 5 mm, Baugröße 25: 6 mm, Baugröße 32: 8 mm)
Motor-Einbaulage	D3 (Axial, oben)
Kolbenstangengewinde	M (Kolbenstangen-Außengewinde, 1 Kolbenstangenmutter ist inbegriffen)
Motoroption	Ohne Option
Paralleleingang	6 (PNP)
General power supply	24 VDC ±10 %
Conform to the European RoHS Directive	Konform

Technischen Daten können ohne vorherige Ankündigung und ohne Verpflichtung des Herstellers geändert werden.

Zulassung	CE, UKCA
Positions-Wiederholgenauigkeit	±0.02 mm
Leerlauf	max. 0,1
Stoß-/Vibrationsbeständigkeit	50/20 m/s²
Funktionsweise	Kugelumlaufspindel + Riemen (EQY#H), Kugelumlaufspindel (EQY#DH)
Luftfeuchtigkeit	max. 90 % RH (keine Kondensation)
Motor	Schrittmotor 24 VDC, batterieloser Absolut-Encoder
Encoder	Batterieloser Absolut-Encoder
Horizontal Nutzlast	25 kg
Vertikal Nutzlast	6 kg
Geschwindigkeit	8 - 350 mm/s
max. Beschleunigung/Verzögerung	Horizontal: 10000 mm/s² Vertikal: 5000 mm/s²
Leistungsaufnahme	82 W
Betriebstemperaturbereich	5 - 40 ºC
Haltekraft der Verriegelung	59 N
F557-Guide type	Gleitlager (Kolbenstange)
F558-Motor size	28
F562-Lock unit power consumption	5 W
F563-Lock unit rated voltage	24 VDC ±10 %
F571-graph1	7054ED_graph10_de.jpg
F572-graph1_title	Geschwindigkeits-Nutzlast-Diagramm

Technical information graphs

Geschwindigkeits-Nutzlast-Diagramm

EQY16□HB

Horizontal/Spindelsteigung 5

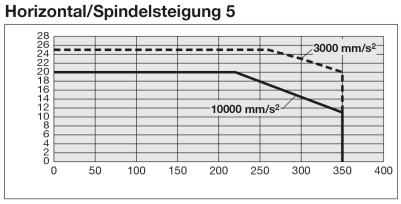

Vertikal/Spindelsteigung 5

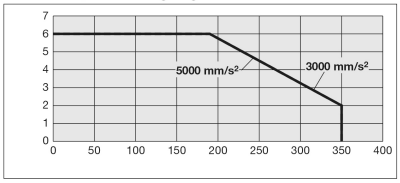

Technischen Daten können ohne vorherige Ankündigung und ohne Verpflichtung des Herstellers geändert werden.

Abmessungen

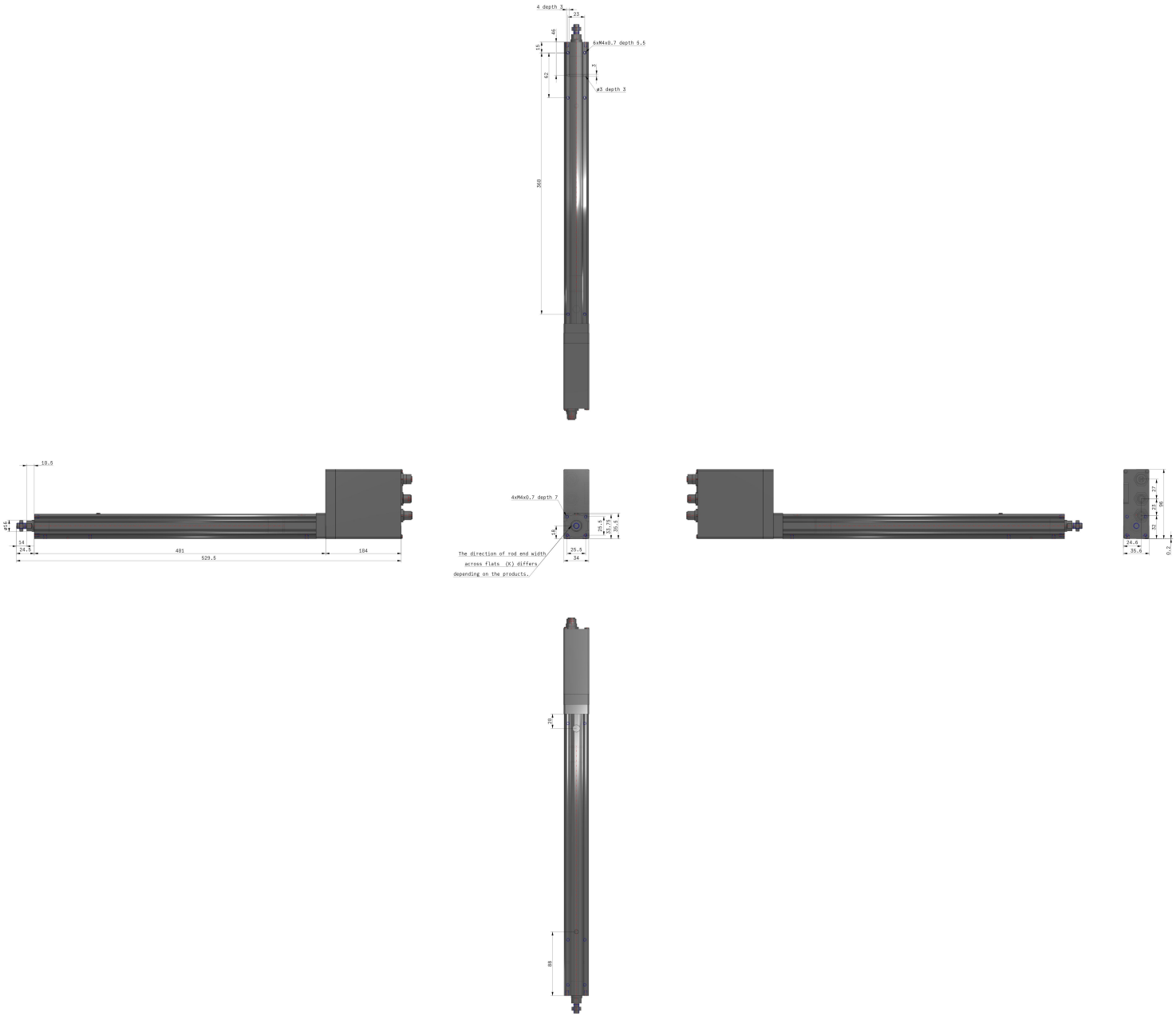

Technischen Daten können ohne vorherige Ankündigung und ohne Verpflichtung des Herstellers geändert werden.

Konstruktion

Parallele Motorausführung für Montage rechts/links

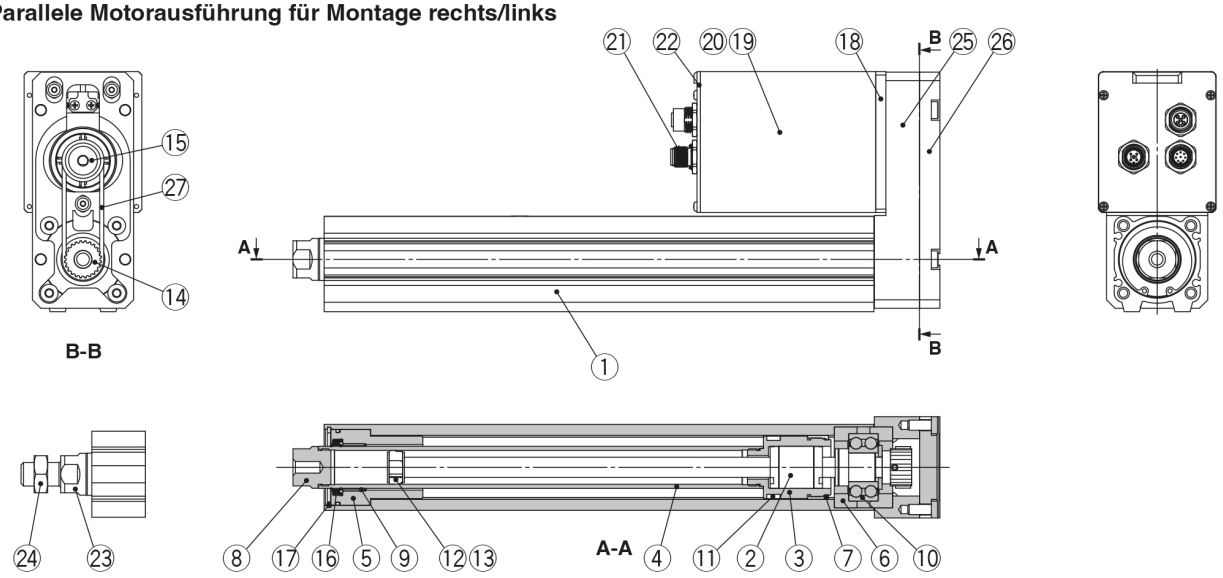

Axialer Motor

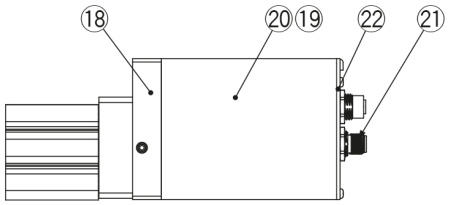

Stückliste

Nr.	Beschreibung	Material	Anm.
1	**Gehäuse**	Aluminiumlegierung	Eloxiert
2	**Kugelumlaufspindel**	—	
3	**Kolben**	Aluminiumlegierung	
4	**Kolbenstange**	Rostfreier Stahl	Hartverchromung
5	**Faltenbalg**	Aluminiumlegierung	
6	**Lagerhalter**	Aluminiumlegierung	
7	**Verdrehsicherung**	Kunstharz	
8	**Buchse (Innengewinde)**	Automatenstahl	Vernickelt
9	**Gleitlager**	Lagerlegierung	
10	**Lager**	—	
11	**Magnet**	—	
12	**Kolbenführungsbandhalterung**	Rostfreier Stahl	101 mm Hub oder mehr
13	**Kolbenführungsband**	Kunstharz	101 mm Hub oder mehr
14	**Schrauben-Riemenscheibe/Nabe**	Aluminiumlegierung	
15	**Motor-Riemenscheibe/Nabe**	Aluminiumlegierung	
16	**Dichtung**	NBR	
17	**Sicherungsring**	Stahl für Feder	
18	**Motoradapter**	Aluminiumlegierung	Eloxiert
19	**Motor**	—	
20	**Motorabdeckung**	Aluminiumlegierung	Eloxiert
21	**Anschluss**	—	
22	**Endabdeckung**	Aluminiumlegierung	Eloxiert
23	**Buchse (Außengewinde)**	Automatenstahl	Vernickelt/Kolben-stangen-Außenge-
24	**Sechskantmutter**	—	Kolbenstangen-Außengewinde

Stückliste (nur parallele Motorausführung für Montage oben/rechts/links)

Nr.	Beschreibung	Material	Anm.
25	**Riemengehäuse**	Aluminium-Druckguss	Beschichtung
26	**Rückführblech**	Aluminium-Druckguss	Beschichtung
27	**Riemen**	—	

Technischen Daten können ohne vorherige Ankündigung und ohne Verpflichtung des Herstellers geändert werden.

Weitere Informationen

Katalog	EQFSH-EQYH-C_DE.pdf
Installations- und Wartungsanleitungen	IM_EQY_TF222-152DE-A.pdf IM_EQYxH_TF222-152EN-B.pdf

Technischen Daten können ohne vorherige Ankündigung und ohne Verpflichtung des Herstellers geändert werden.