IZT40/41/42, Ionisierer mit separatem Controller und Hochspannungsversorgungsmodul

IZT40-112D26H-3F

Technisches Datenblatt

General series information

- IZT40: Standardausführung / IZT41: AC-Ausführung / IZT42: Dual-AC-Ausführung
- IZT41/42: Kompatibel mit IO-Link
- Elektrostatisches Potenzial am Werkstück: max. 25 V
- Schneller Abbau statischer Elektrizität in nur 0,1 s
- Platzsparend: Höhe 37 mm x Breite 30 mm
- 4 Ionisierer können an einen Controller angeschlossen werden
- Einfache Überwachung der einzelnen Ionisierer
- Wartungsoptimierung durch Alarm- und Fehleranzeigen.

Technische Daten

Steckverbindung	6H (Ø 6 gerade)
Befestigungselement	F (Mit Befestigungselement 2)
Richtung/Länge des Kommunikationskabeleingangs	Keine
Länge Hochspannungskabel	2 (2m)
Eingangs-/Ausgangsdaten	Keine (40); NPN (41, 42)
Position Stopfen	Ohne Stopfen
Model	40 (Standard)
Stablänge	112 (1120mm)
Länge Anschlusskabel	3 (3m)
Option	Standard
Ausführung / Material Elektrodennadel-Kassette	D (Hochgeschwindigkeitsausführung / Wolfram)
DIN-Schienen-Anbausatz für Controller und Hochspanungsversorgungsmodul	Keine
Maximaler Betriebsdruck	max. 0.5 MPa
Prüfdruck	0.7 MPa

Technischen Daten können ohne vorherige Ankündigung und ohne Verpflichtung des Herstellers geändert werden.

Maximale Umgebungstemperatur	40 °C
Minimale Umgebungstemperatur	0 °C
Zulassung	CE
Versorgungsspannung	24 VDC ±10%
Stromaufnahme	0,7 A oder weniger
Material	Abdeckung: ABS, Elektrodenkassette: PBT, Elektrodennadel: Wolfram oder Silizium (monokristallin), Hochspannungskabel: Silikonkautschuk, PVC
Verwendbares Medium	Druckluft (trockene, saubere Druckluft)
Art der Ionenerzeugung	Koronaentladung
Elektroden-Spannungsart	AC, DC
Spannung	±7000 V
Luftfeuchtigkeit	35 bis 80 % rel. Luftfeuchtigkeit (keine Kondensation)
Offset-Spannung	Innerhalb ±30 V
Effektiver Abstand für den Abbau statischer Elektrizität	50 bis 2000 mm
Gewicht	2.759 Kg

Technischen Daten können ohne vorherige Ankündigung und ohne Verpflichtung des Herstellers geändert werden.

Abmessungen

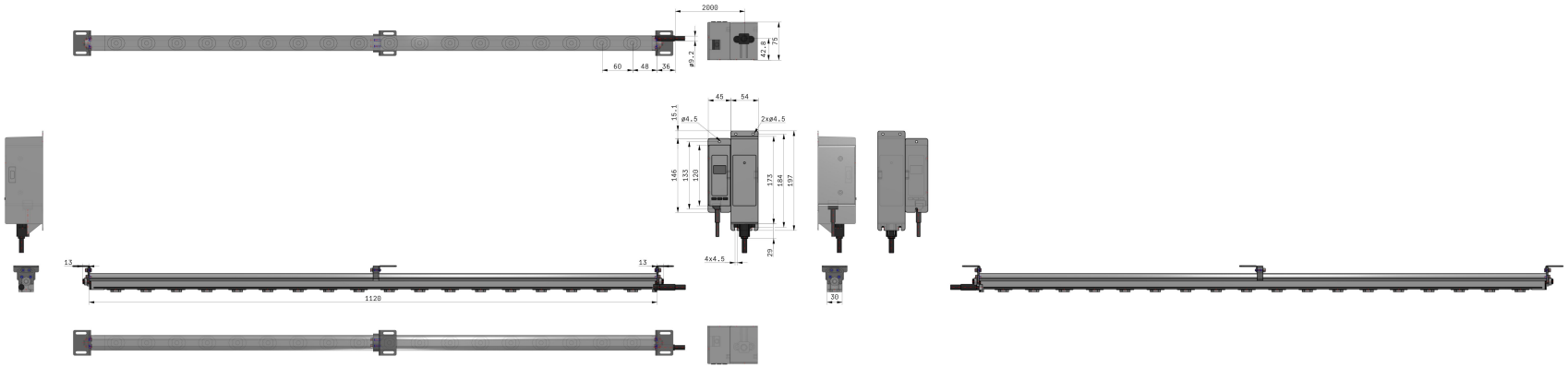

Technischen Daten können ohne vorherige Ankündigung und ohne Verpflichtung des Herstellers geändert werden.

Konstruktion

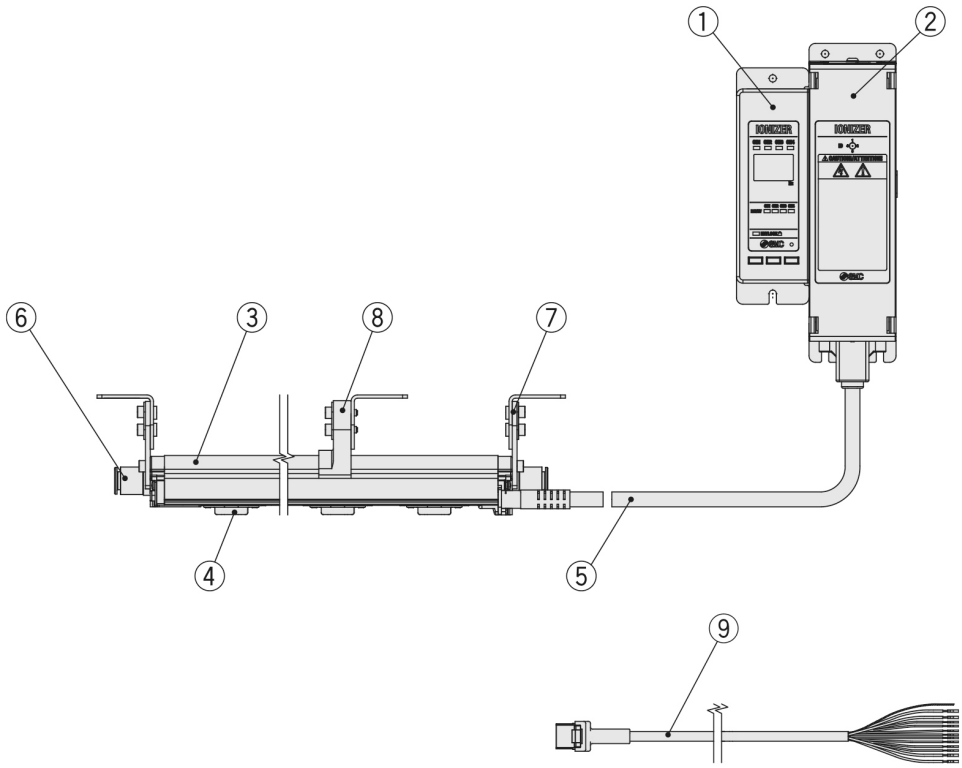

Nr.	Beschreibung
1	**Controller**
2	**Hochspannungsversorgungsmodul**
3	**Stab**
4	**Elektrodenkassette**
5	**Hochspannungskabel**
6	**Steckverbindung**
7	**Endklammer**
8	**Mittelklammer**
9	**Anschlusskabel**

Technischen Daten können ohne vorherige Ankündigung und ohne Verpflichtung des Herstellers geändert werden.

Weitere Informationen

Katalog	IZT40-41-42-43-D_DE.pdf
CE-Konformitätserklärung	newDoC_IZT_TF122006EN.pdf newDoC_IZx_TFV0004EN.pdf
Installations- und Wartungsanleitungen	IM_IZTx_TF2Z267DE.pdf IM_IZTx_TF2Z267EN.pdf
Bedienungsanleitungen	OM_IZT-L_OMZ0045EN-A.pdf OM_IZT41-42-L_OMT0049EN-E.pdf

Technischen Daten können ohne vorherige Ankündigung und ohne Verpflichtung des Herstellers geändert werden.