IZTB, Ionisierer
IZTB40-130D3AH-F

Technisches Datenblatt

General series information

- IZTB40: Standardausführung, AC-Ausführung / IZTB42: Dual-AC-Ausführung.
- Elektrostatisches Potenzial am Werkstück: max. 25 V.
- Schneller Abbau statischer Elektrizität in nur 0,1 s.
- Platzsparend: Höhe 37 mm x Breite 30 mm.
- Stablange: 160 bis 2500 mm.
- Druckluftanschluss kann ausgewählt werden: Rechte Seite/linke Seite/beide Seiten.
- Wartungsarme Elektronadel-Kassetten.

Technische Daten

Steckverbindung	AH (Ø 10 gerade)
Befestigungselement	F (Mit Befestigungselement 2)
Modell	40 (Standard, AC-Ausführung)
Länge Hochspannungskabel	3 (3m)
Position Stopfen	Ohne Stopfen
Stablänge	130 (1300mm)
Option	Standard
Ausführung / Material Elektrodennadel-Kassette	D (Hochgeschwindigkeitsausführung / Wolfram)
Maximaler Betriebsdruck	max. 0.5 MPa
Prüfdruck	0.7 MPa
Maximale Umgebungstemperatur	50 °C;50 °C
Minimale Umgebungstemperatur	0 °C
Zulassung	CE;CE
Versorgungsspannung	24 VDC ±10%
Stromaufnahme	0,7 A oder weniger

Technischen Daten können ohne vorherige Ankündigung und ohne Verpflichtung des Herstellers geändert werden.

Material	Abdeckung: ABS, Elektrodenkassette: PBT, Elektrodennadel: Wolfram oder Silizium (monokristallin), Hochspannungskabel: Silikonkautschuk, PVC
Verwendbares Medium	Druckluft (trockene, saubere Druckluft)
Art der Ionenerzeugung	Koronaentladung
Elektroden-Spannungsart	AC, DC
Spannung	±7000 V
Luftfeuchtigkeit	35 bis 80 % rel. Luftfeuchtigkeit (keine Kondensation)
Offset-Spannung	Innerhalb ±30 V
Effektiver Abstand für den Abbau statischer Elektrizität	50 bis 2000 mm
Gewicht	1.690 Kg

Technischen Daten können ohne vorherige Ankündigung und ohne Verpflichtung des Herstellers geändert werden.

Abmessungen

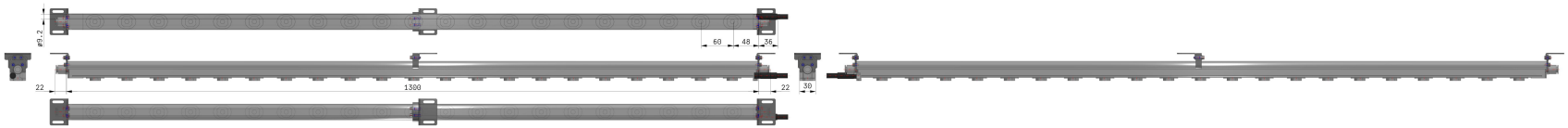

Technischen Daten können ohne vorherige Ankündigung und ohne Verpflichtung des Herstellers geändert werden.

Konstruktion

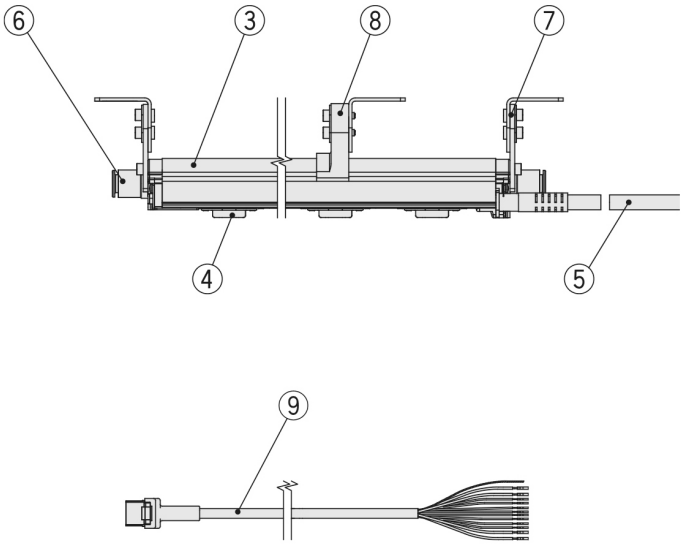

Nr.	Beschreibung
3	**Stab**
4	**Elektrodenkassette**
5	**Hochspannungskabel**
6	**Steckverbindung**
7	**Endklammer**
8	**Mittelklammer**
9	**Anschlusskabel**

Technischen Daten können ohne vorherige Ankündigung und ohne Verpflichtung des Herstellers geändert werden.

Weitere Informationen

Katalog	IZT40-41-42-43-D_DE.pdf
CE-Konformitätserklärung	newDoC_IZT_TF122006EN.pdf newDoC_IZx_TFV0004EN.pdf
Installations- und Wartungsanleitungen	IM_IZTx_TF2Z267DE.pdf IM_IZTx_TF2Z267EN.pdf
Bedienungsanleitungen	OM_IZT41-42-L_OMT0049EN-E.pdf

Technischen Daten können ohne vorherige Ankündigung und ohne Verpflichtung des Herstellers geändert werden.