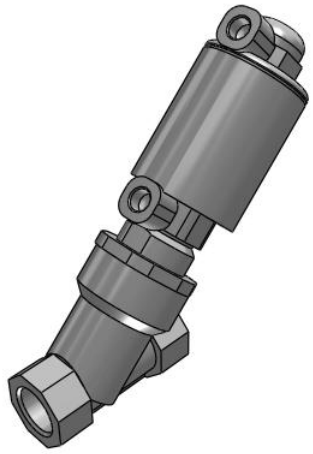

Schrägsitzventil, pneumatisch angesteuert Typ – JSB

JSB21-ST15AF-2S

Technisches Datenblatt

General series information

- Verwendbare Medien: Luft, Wasser, Dampf
- Durchfluss bis zu 87,5 (Cv-Faktor)
- Anschlussgröße: 3/8" bis 2"
- Gehäusematerial: rostfreier Stahl 316L
- Antriebsmaterial: rostfreier Stahl 304
- Lange Lebensdauer, bis zu 10 Millionen Zyklen (Wasser und Luft).

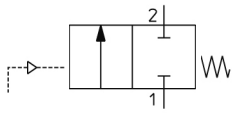

2/2-Wegeventil, zwei Anschlüsse, zwei Schaltstellungen, in Ruhestellung geschlossen pneumatisch gesteuert Durch Feder rückgestellt

Technische Daten

Ventilausführung	1 (N.C./Standard-Druckausführung)
Ventilgröße	2 (Serie: 20)
Gehäusematerial	S (Edelstahl)
Pilotkopfgröße	2 (Ø 40)
Gewindeart	F (G)
Anschlussgröße	15A (1/2)
Dichtungsmaterial	T (Fluorkunststoff)
Pilotkopfmaterial	S (Edelstahl)
Maximale Temperatur des Druckmediums	183 °C
Minimale Temperatur des Druckmediums	0 °C
Maximaler Betriebsdruck	1 MPa
Maximaler Pilotdruck	1.0 MPa
Minimaler Pilotdruck	0.5 MPa
Prüfdruck	2.4 MPa
Maximale Umgebungstemperatur	60 °C
Minimale Umgebungstemperatur	0 °C
Conform to the European RoHS Directive	Konform

Technischen Daten können ohne vorherige Ankündigung und ohne Verpflichtung des Herstellers geändert werden.

Pneumatischer Eingangsanschluss	G 1/8
F571-graph1	1030D_graph1.1_de.jpg;1030D_graph1.2_de.jpg;1030D_graph1.3_de.jpg
F572-graph1_title	Durchfl uss-Kennlinien
F603-Valve_Leakage	Dampf, Druckluft: 10 cm³/min; Wasser: 1 cm³/min
Gewicht	0.850 Kg

Technical information graphs

Durchfl uss-Kennlinien

Für Druckluft

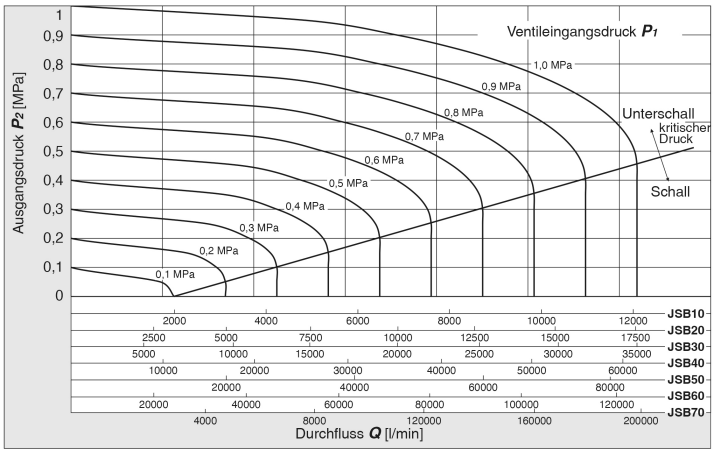

Für Wasser

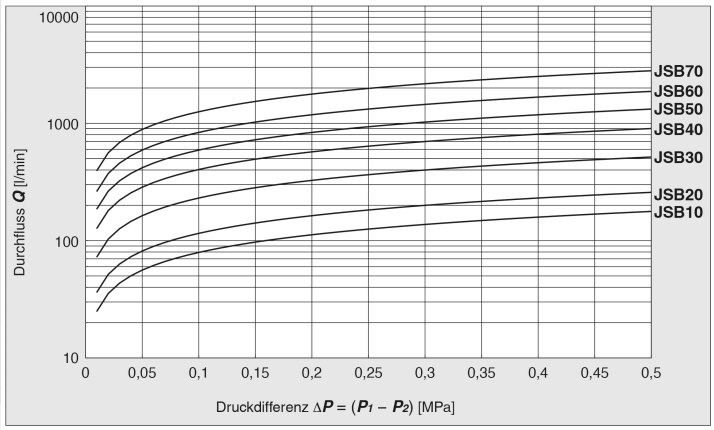

Für gesättigten Dampf

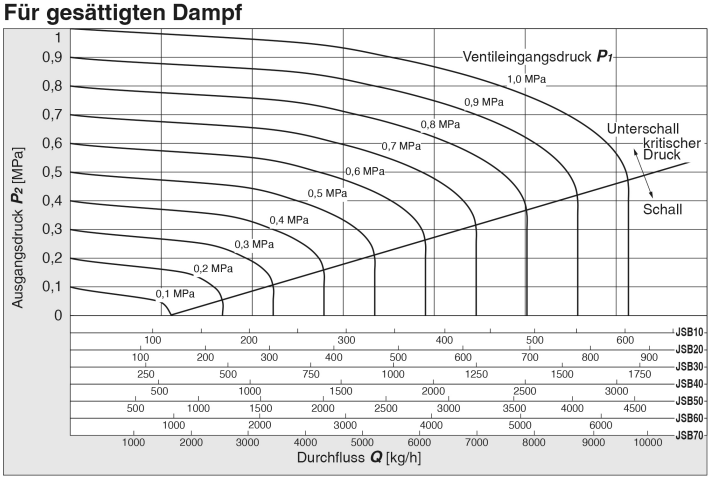

Technischen Daten können ohne vorherige Ankündigung und ohne Verpflichtung des Herstellers geändert werden.

Abmessungen

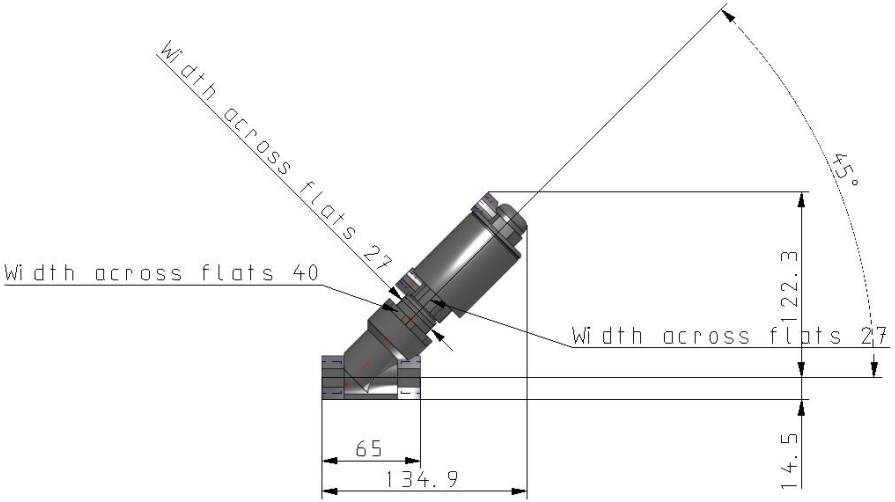

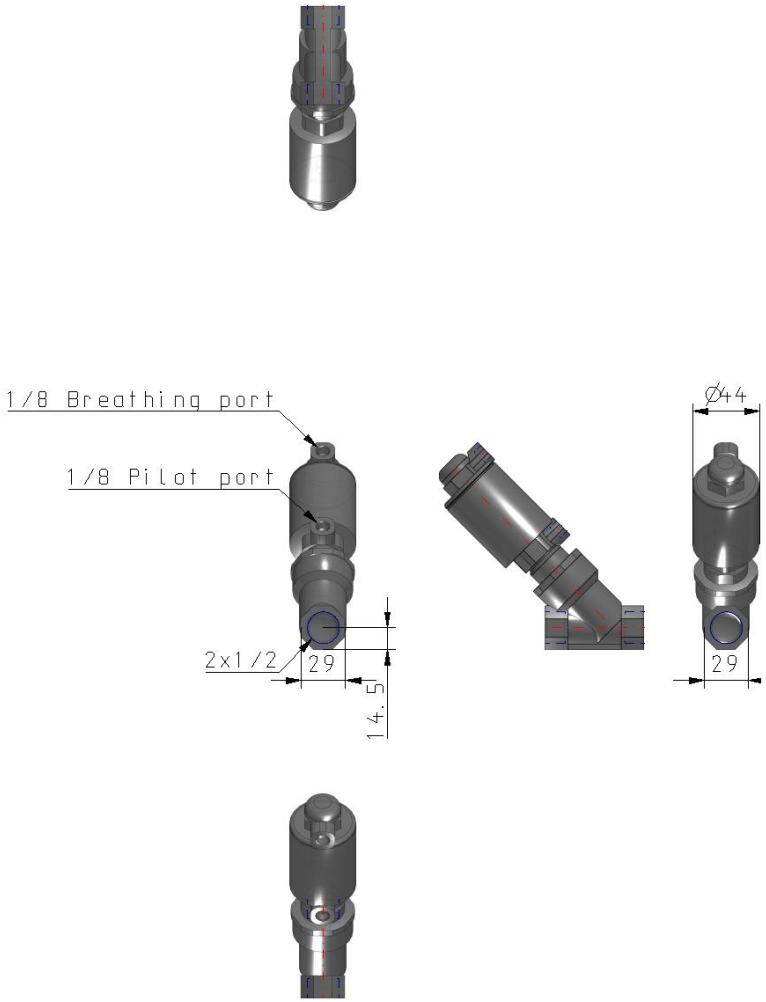

Technischen Daten können ohne vorherige Ankündigung und ohne Verpflichtung des Herstellers geändert werden.

Konstruktion

Stückliste

Nr.	Beschreibung	Material
1	**Pilotkopf**	Entsprechend rostfreiem Stahl 304, Eisen, Kunststoff, FKM
2	**Kolbenstangen-führungsbuchse**	Rostfreier Stahl 316L, Fluorkunststoff, PEEK, FKM,
3	**Gehäusemutter**	Entsprechend rostfreiem
4	**Kolbenstange**	Rostfreier Stahl 316L
5	**Ventilelement-Baugruppe**	Rostfreier Stahl 316L, Fluorkunststoff
6	**Gehäuse**	Entsprechend rostfreiem Stahl 316L

* Material der medienberührenden Teile: entsprechend rostfreiem Stahl 316L, Fluorkunststoff, PEEK, FKM

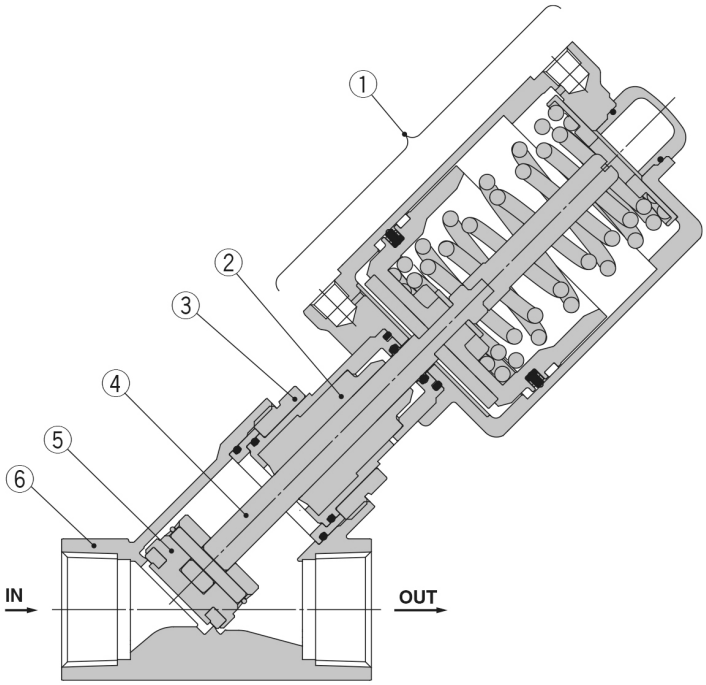

Technischen Daten können ohne vorherige Ankündigung und ohne Verpflichtung des Herstellers geändert werden.

Weitere Informationen

Katalog	JSB-B_DE.pdf
Bedienungsanleitungen	OM_JSB_DOC1091057EN-1.pdf

Technischen Daten können ohne vorherige Ankündigung und ohne Verpflichtung des Herstellers geändert werden.