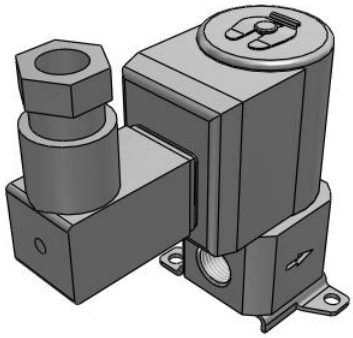

JSX, Direkt betätigtes 2/2-Wege-Magnetventil

JSX11-CE101F-JDS-B

Technisches Datenblatt

General series information

- Verwendbares Medium: Luft, Wasser, Öl
- Durchflussmenge bis zu 25 l/min (Wasser)
- Nennweite: 1,6 bis 7,1 mm
- Anschlussvarianten: 1/8” bis 3/8”
- Gehäusematerial: rostfreier Stahl, Messing oder Aluminium
- Spulenmaterial: rostfreier Stahl
- Schutzart: IP67.

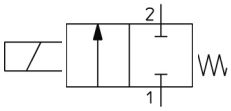

2/2-Wegeventil, zwei Anschlüsse, zwei Schaltstellungen, in Ruhestellung geschlossen Durch Magnetspule mit einer Wicklung, Wirkrichtung zum Verstellelement hin, betätigt Durch Feder rückgestellt

Technische Daten

Größe	1 (Serie 10)
Befestigungselement	B (Mit Befestigungselement, Edelstahl)
Nennweite Durchmesser/Anschlussgröße	101 (Nennweite Durchmesser: Ø 1,6 mm; Anschlussgröße: 1/8)
Gehäusematerial	C (Messing)
Elektrischer Eingang	DS (DIN-Stecker mit Schutzbeschaltung und DIN-Steckdose)
Gewindeart	F (G)
Ölfrei	Keine
Nennspannung	J (230 VAC)
Dichtungsmaterial	E (EPDM)
Maximale Temperatur des Druckmediums	60 °C
Minimale Temperatur des Druckmediums	Luft: -10 °C, Wasser: 1 °C, Öl: -5 °C
Maximaler Betriebsdruck	1 MPa
Prüfdruck	2.0 MPa
Maximale Umgebungstemperatur	60 °C

Technischen Daten können ohne vorherige Ankündigung und ohne Verpflichtung des Herstellers geändert werden.

Minimale Umgebungstemperatur	-20 °C
Conform to the European RoHS Directive	Konform
F596-Enclosure	IP67 (IP65 für den DIN-Stecker)
F597-Allowable_voltage	±10 % der Nennspannung
F598-Allowable_leakage	max. 5 % der Nennspannung
F599-Apparent_power	4.5 VA
F601-Temperature_rise	70 °C
F604-External_Leakage	Luft: 1 cm³/min, Wasser, Öl: 0.1 cm³/min

Technischen Daten können ohne vorherige Ankündigung und ohne Verpflichtung des Herstellers geändert werden.

Abmessungen

Note: The "DIN terminal connector direction" in this CAD data will not be reflected in the actual product that will be shipped.
After the product is delivered, please adjust the orientation of the connector as necessary.

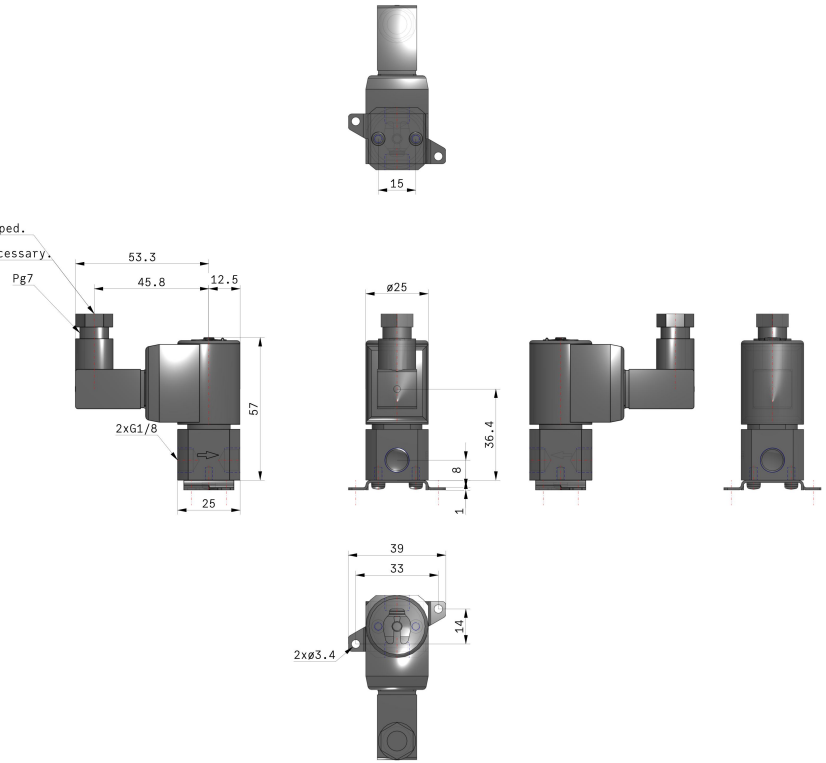

Technischen Daten können ohne vorherige Ankündigung und ohne Verpflichtung des Herstellers geändert werden.

Konstruktion

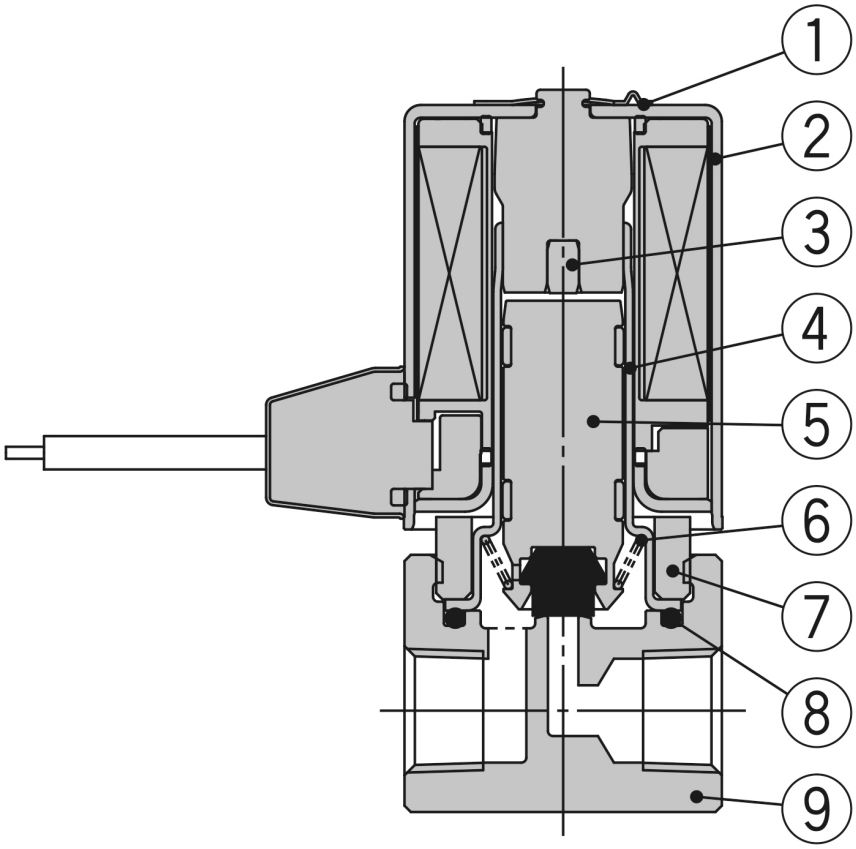

Stückliste

Nr.	Beschreibung	Material	
1	**Klammer**	Rostfreier Stahl	
2	**Magnetspule**	Rostfreier Stahl, Cu, Kunststoff	
3	**Anschlag**	PPS	
4	**Ankerrohr**	Rostfreier Stahl	
5	**Anker-Baugruppe**	Rostfreier Stahl, PPS, NBR, (FKM, EPDM)	
6	**Feder**	Rostfreier Stahl	
7	**Mutter**	Rostfreier Stahl	
8	**Dichtung**	NBR, (FKM, EPDM)	
9	**Gehäuse**	Rostfreier Stahl	Messing

Technischen Daten können ohne vorherige Ankündigung und ohne Verpflichtung des Herstellers geändert werden.

Weitere Informationen

Katalog	JSX-Da_DE.pdf
CE-Konformitätserklärung	newDoC_JSX_TF1Z310EN.pdf newDoC_JSX_TF1X193DE.pdf
Installations- und Wartungsanleitungen	IM_JSX_TF2Y014DE-C.pdf IM_JSX_TF2Y014EN-C.pdf

Technischen Daten können ohne vorherige Ankündigung und ohne Verpflichtung des Herstellers geändert werden.