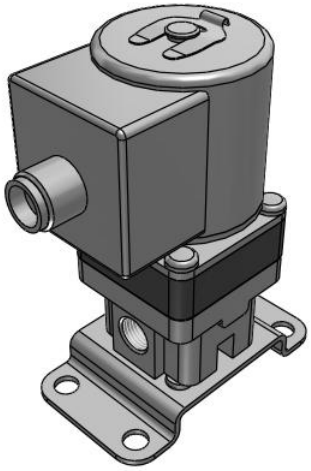

JSX, Direkt betätigtes 2/2-Wege-Magnetventil, N.O.

JSX22-CF301F-5WN-B

Technisches Datenblatt

General series information

- Verwendbares Medium: Luft, Wasser, Öl
- Durchflussmenge bis zu 25 l/min (Wasser)
- Nennweite: 1,6 bis 7,1 mm
- Anschlussvarianten: 1/8” bis 3/8”
- Gehäusematerial: rostfreier Stahl, Messing oder Aluminium
- Spulenmaterial: rostfreier Stahl
- Schutzart: IP67.

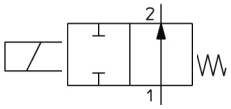

2/2-Wegeventil, zwei Anschlüsse, zwei Schaltstellungen, in Ruhestellung offen Durch Magnetspule mit einer Wicklung, Wirkrichtung zum Verstellelement hin, betätigt Durch Feder rückgestellt

Technische Daten

Größe	2 (Serie 20)
Befestigungselement	B (Mit Befestigungselement, Edelstahl)
Nennweite Durchmesser/Anschlussgröße	301 (Nennweite Durchmesser: Ø 3,2 mm; Anschlussgröße: 1/8)
Gehäusematerial	C (Messing)
Elektrischer Eingang	WN (M12-Stecker mit Schutzbeschaltung ohne Buchse sowie Kabel)
Gewindeart	F (G)
Ölfrei	Keine
Nennspannung	5 (24 VDC)
Dichtungsmaterial	F (FKM)
Maximale Temperatur des Druckmediums	60 °C
Minimale Temperatur des Druckmediums	Luft: -10 °C, Wasser: 1 °C, Öl: -5 °C
Prüfdruck	2.0 MPa
Maximale Umgebungstemperatur	60 °C
Minimale Umgebungstemperatur	-20 °C

Technischen Daten können ohne vorherige Ankündigung und ohne Verpflichtung des Herstellers geändert werden.

Conform to the European RoHS Directive	Konform
Schutzart	IP67 (IP65 für den DIN-Stecker)
F597-Allowable_voltage	±10 % der Nennspannung
F598-Allowable_leakage	max. 2 % der Nennspannung
F599-Apparent_power	8 VA
F600-Power_consumption	6 W
F601-Temperature_rise	65 °C
F604-External_Leakage	Luft: 1 cm³/min, Wasser, Öl: 0.1 cm³/min

Technischen Daten können ohne vorherige Ankündigung und ohne Verpflichtung des Herstellers geändert werden.

Abmessungen

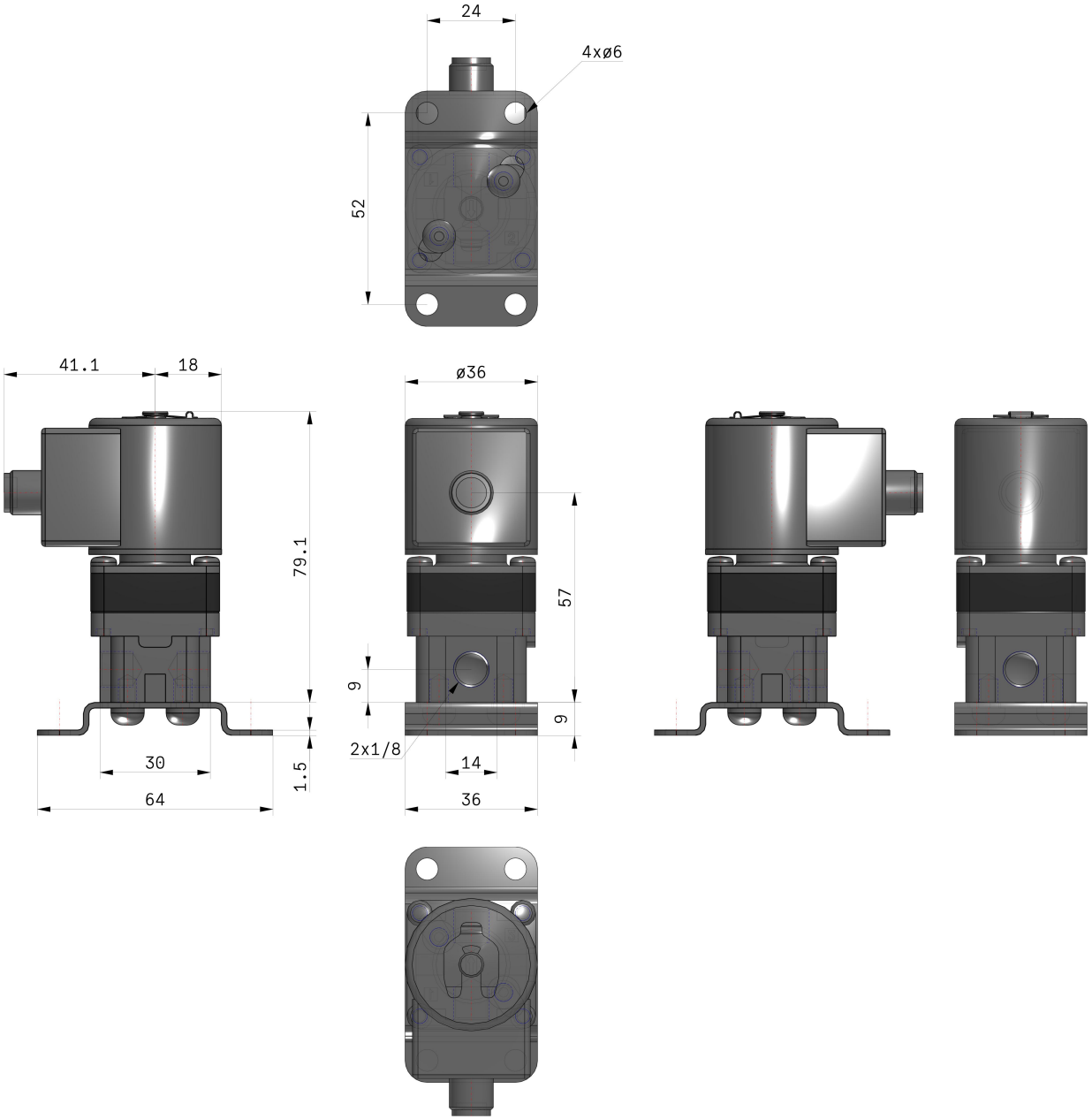

Technischen Daten können ohne vorherige Ankündigung und ohne Verpflichtung des Herstellers geändert werden.

Konstruktion

Serie JSX20, 30 Unbetätigt geöffnet (N.O.)
Gehäusematerial: Rostfreier Stahl, Messing

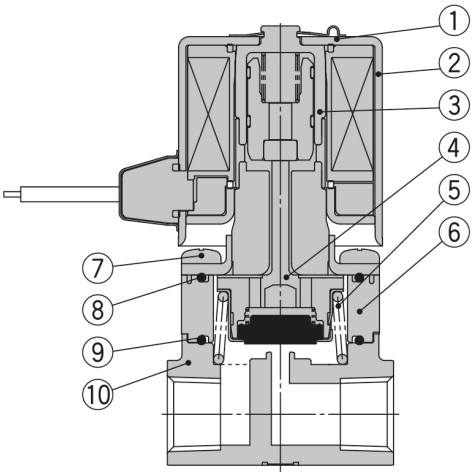

Stückliste

Nr.	Beschreibung	Material
1	**Klammer**	Rostfreier Stahl
2	**Magnetspule**	Rostfreier Stahl, Cu, Kunststoff
3	**Buchse-Baugruppe**	Rostfreier Stahl, PPS
4	**Schieber-Baugruppe**	Rostfreier Stahl, PPS, NBR, (FKM, EPDM)
5	**Feder**	Rostfreier Stahl
6	**Adapter**	PPS
7	**Befestigungsschraube**	Rostfreier Stahl
8	**O-Ring**	NBR, (FKM, EPDM)
9	**O-Ring**	NBR, (FKM, EPDM)
10	**Gehäuse**	Rostfreier Stahl, Messing

Technischen Daten können ohne vorherige Ankündigung und ohne Verpflichtung des Herstellers geändert werden.

Weitere Informationen

Katalog	JSX-Da_DE.pdf
CE-Konformitätserklärung	newDoC_JSX_TF1Z310EN.pdf newDoC_JSX_TF1X193DE.pdf
Installations- und Wartungsanleitungen	IM_JSX_TF2Y014DE-C.pdf IM_JSX_TF2Y014EN-C.pdf

Technischen Daten können ohne vorherige Ankündigung und ohne Verpflichtung des Herstellers geändert werden.