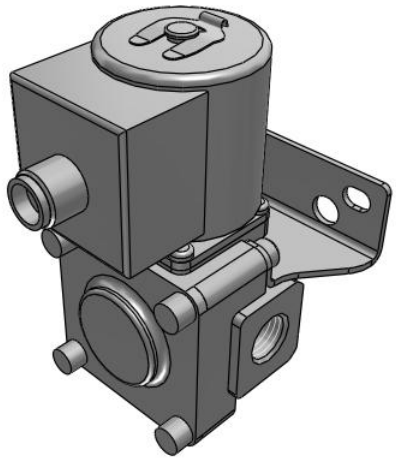

JSXD, 2/2-Wege-Magnetventil, Pilotgesteuertes, N.C.

JSXD31-AF02F-JWN-B

Technisches Datenblatt

General series information

- Verwendbare Medien: Luft, Wasser, Öl
- Durchfluss bis zu 2200 l/min (Wasser)
- Nennweite: 10 bis 50 mm
- Anschlussgröße: 1/4“ bis 2“
- Gehäusematerial: rostfreier Stahl, Messing/ Bronze oder Aluminium
- Material der Spule: rostfreier Stahl
- Schutzart: IP67.

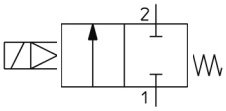

Directional control valve 2/2-way valve, closed normal position With a combinationed control by solenoid and pilot valve control Return with mechanical control spring

Technische Daten

Größe	3 (30)
Befestigungselement	B (Befestigungselement)
Valve Type	1 (Normally Closed)
Gehäusematerial	A (Aluminium)
Elektrischer Eingang	WN (M12-Stecker mit Schutzbeschaltung ohne Buchse sowie Kabel)
Gewindeart	F (G)
Ölfrei	Keine
Anschlussgröße	02 (1/4)
Nennspannung	J (230 VAC)
Dichtungsmaterial	F (FKM)
Maximale Temperatur des Druckmediums	60 °C
Minimale Temperatur des Druckmediums	Air: -10 °C, Water: 1 °C, Oil: -5 °C
Maximaler Betriebsdruck	1 MPa
Maximale Umgebungstemperatur	60 °C
Minimale Umgebungstemperatur	-20 °C

Technischen Daten können ohne vorherige Ankündigung und ohne Verpflichtung des Herstellers geändert werden.

Conform to the European RoHS Directive	Konform
Schutzart	IP67 (IP65 for the DIN terminal)
F597-Allowable_voltage	±10% of rated voltage
F598-Allowable_leakage	5 % or less of the rated voltage
F599-Apparent_power	8 VA
F601-Temperature_rise	70 °C
F603-Valve_Leakage	Air: 15 cm³/min
F604-External_Leakage	Air: 15 cm³/min

Technical information graphs

Flow Rate Characteristics

For Air (Orifice diameter: Ø 10 mm, Ø 15 mm, Ø 20 mm, Ø 25 mm)

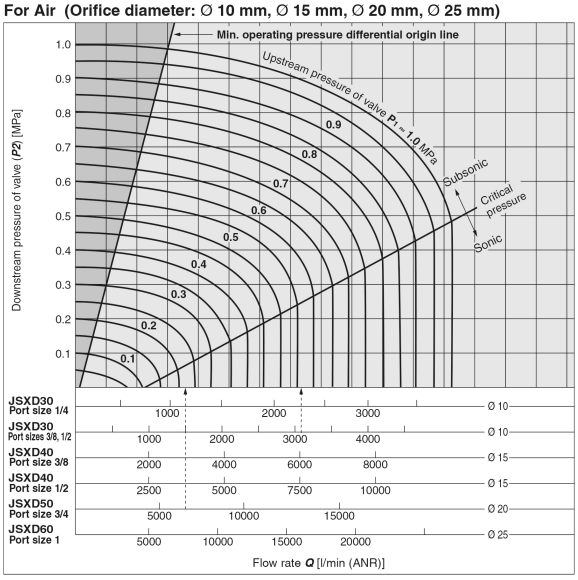

For Water

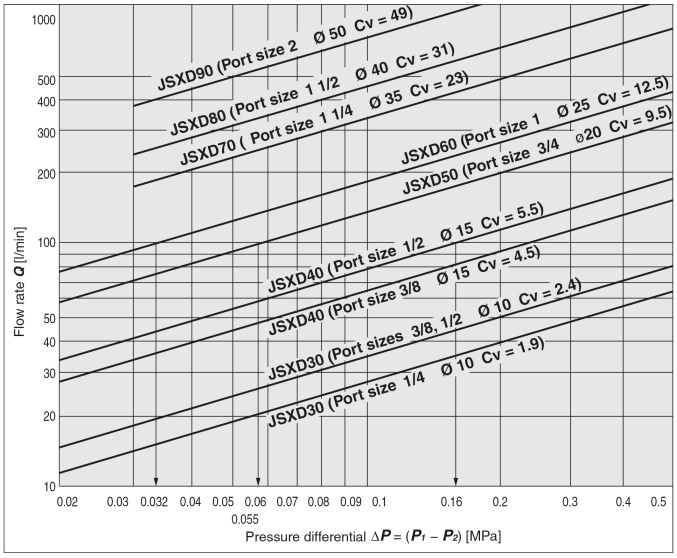

Technischen Daten können ohne vorherige Ankündigung und ohne Verpflichtung des Herstellers geändert werden.

Abmessungen

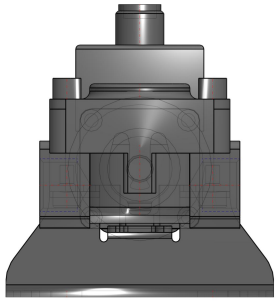

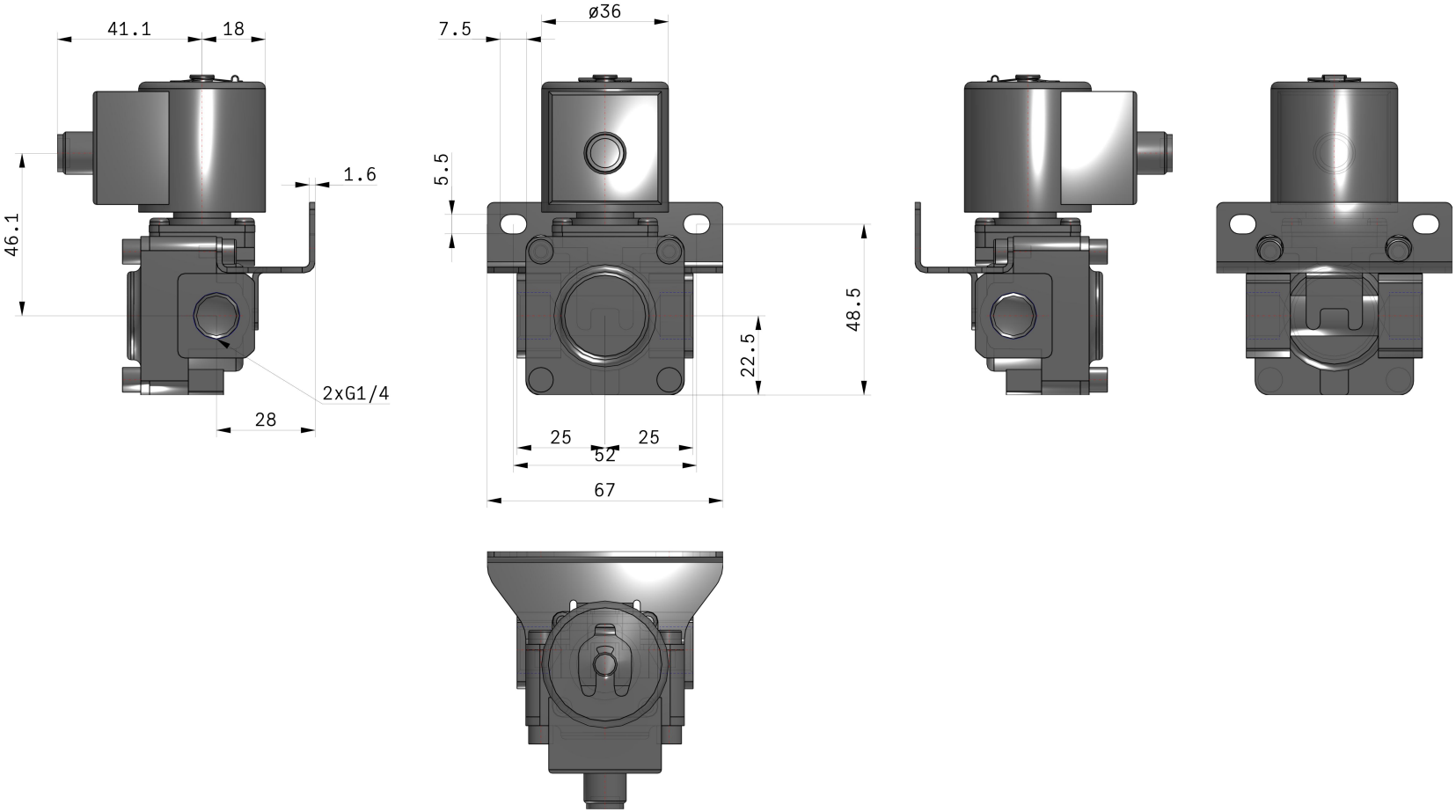

Technischen Daten können ohne vorherige Ankündigung und ohne Verpflichtung des Herstellers geändert werden.

Konstruktion

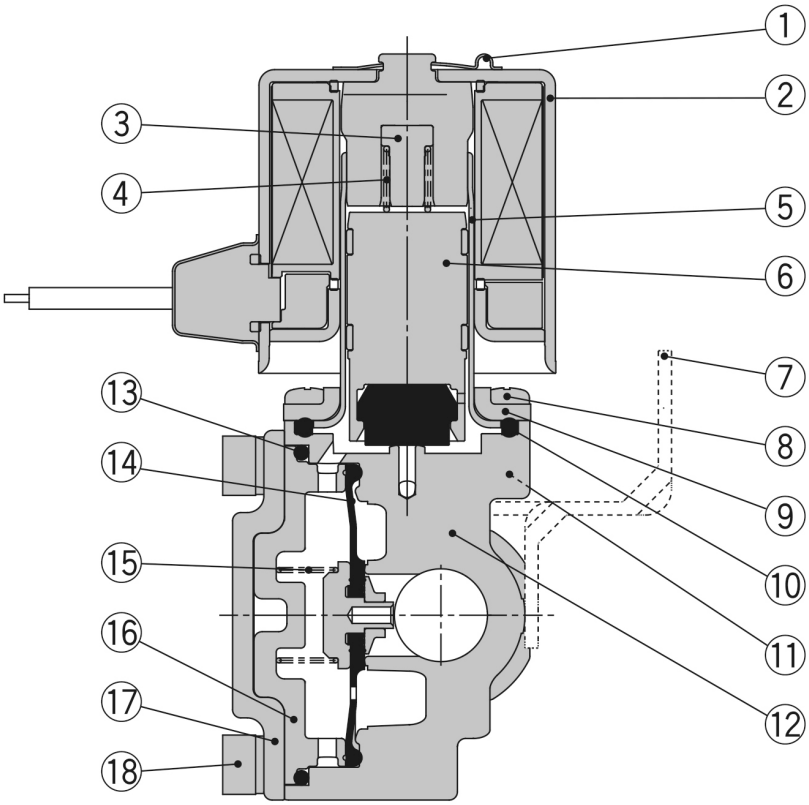

Stückliste

Nr.	Beschreibung	Material		
		Messing	Rostfreier Stahl	Aluminium
1	**Klammer**	Rostfreier Stahl		
2	**Magnetspule**	Rostfreier Stahl, Cu, Kunststoff		
3	**Anschlag**	PPS		
4	**Feder**	Rostfreier Stahl		
5	**Ankerrohr**	Rostfreier Stahl		
6	**Anker-Baugruppe**	Rostfreier Stahl, PPS, NBR (FKM, EPDM)		Rostfreier Stahl, PPS, NBR, (FKM)
7	**Befestigungselement**	Fe		
8	**Befestigungsschraube**	Fe		
9	**Deckel**	Rostfreier Stahl		
10	**Dichtung**	NBR, (FKM, EPDM)		NBR, (FKM)
11	**Schraube**	Fe		
12	**Gehäuse**	Messing	Rostfreier Stahl	Aluminium
13	**O-Ring**	NBR, (FKM, EPDM)		NBR, (FKM)
14	**Membran-Baugruppe**	Rostfreier Stahl, NBR, (FKM, EPDM)		Rostfreier Stahl, NBR, (FKM)
15	**Ventilfeder**	Rostfreier Stahl		
16	**Dämpfer**	PPS		
17	**Deckel**	Rostfreier Stahl		
18	**Schraube**	Fe		

Technischen Daten können ohne vorherige Ankündigung und ohne Verpflichtung des Herstellers geändert werden.

Weitere Informationen

Katalog	JSX-Da_DE.pdf
CE-Konformitätserklärung	newDoC_JSXD_TF1Z311EN.pdf
Installations- und Wartungsanleitungen	IM_JSXD_TF2Y015DE-B.pdf IM_JSXD_TF2Y015EN-B.pdf
Bedienungsanleitungen	OM_JSXD_DOC1029458EN-1.pdf

Technischen Daten können ohne vorherige Ankündigung und ohne Verpflichtung des Herstellers geändert werden.