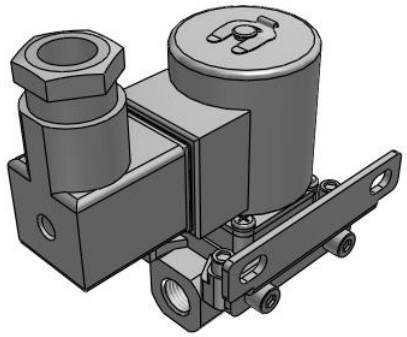

JSXZ, Pilotgesteuerte Ausführung ohne Mindestdifferenzdruck

JSXZ31-AF02F-JDS-D-B

Technisches Datenblatt

General series information

- Verwendbare Medien: Luft, Wasser, Öl
- Durchfluss bis zu 460 l/min (Wasser)
- Nennweite: 10 bis 25 mm
- Anschlussgröße: 1/4" bis 1"
- Gehäusematerial: rostfreier Stahl, Messing und Aluminium
- Material der Spule: rostfreier Stahl
- Schutzart: IP67.

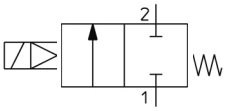

2/2-Wegeventil, zwei Anschlüsse, zwei Schaltstellungen, in Ruhestellung geschlossen Elektrisch betätigt mit pneumatischer Vorsteuerung Durch Feder rückgestellt

Technische Daten

Größe	3 (30)
Befestigungselement	B (Mit Befestigungselement)
Gehäusematerial	A (Aluminium)
Elektrischer Eingang	DS (DIN-Stecker mit Schutzbeschaltung und DIN-Steckdose)
Gewindeart	F (G)
Ölfrei	D (Ölfrei)
Anschlussgröße	02 (1/4)
Nennspannung	J (230 VAC)
Dichtungsmaterial	F (FKM)
Maximale Temperatur des Druckmediums	60 °C
Minimale Temperatur des Druckmediums	Luft: -10 °C, Wasser: 1 °C, Öl: -5 °C
Maximaler Betriebsdruck	1 MPa
Prüfdruck	2.0 MPa
Maximale Umgebungstemperatur	60 °C
Minimale Umgebungstemperatur	-20 °C

Technischen Daten können ohne vorherige Ankündigung und ohne Verpflichtung des Herstellers geändert werden.

Conform to the European RoHS Directive	Konform
Schutzart	IP67 (IP65 für den DIN-Stecker)
F597-Allowable_voltage	±10 % der Nennspannung
F598-Allowable_leakage	max. 5 % der Nennspannung
F599-Apparent_power	9.5 VA
F601-Temperature_rise	70 °C
F603-Valve_Leakage	Luft: 15 cm³/min

Technischen Daten können ohne vorherige Ankündigung und ohne Verpflichtung des Herstellers geändert werden.

Abmessungen

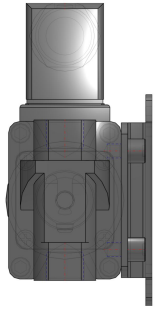

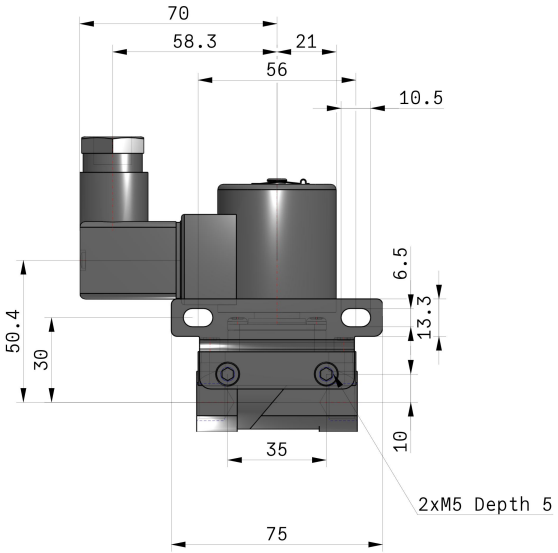

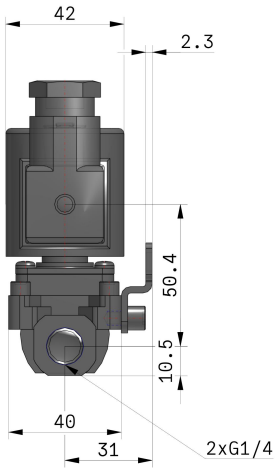

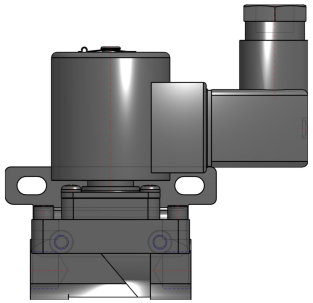

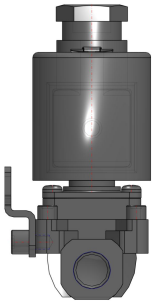

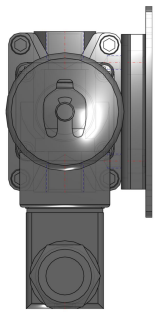

Technischen Daten können ohne vorherige Ankündigung und ohne Verpflichtung des Herstellers geändert werden.

Konstruktion

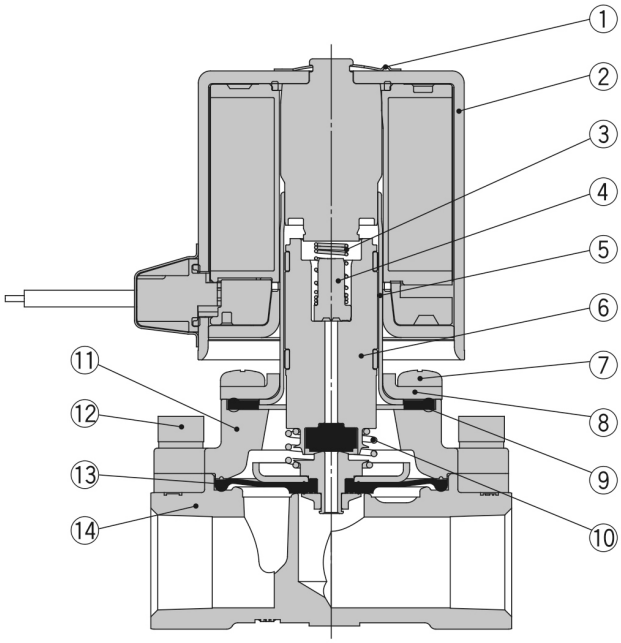

Stückliste

Nr.	Beschreibung	Material		
		Aluminium*1	Messing	Rostfreier Stahl
1	**Klammer**	Rostfreier Stahl		
2	**Magnetspule**	Rostfreier Stahl, Cu, Kunststoff		
3	**Feder**	Rostfreier Stahl		
4	**Anschlag**	PPS		
5	**Ankerrohr**	Rostfreier Stahl		
6	**Anker-Baugruppe**	Rostfreier Stahl, PPS, NBR, (FKM, EPDM)		
7	**Befestigungsschraube**	Fe		
8	**Deckel**	Rostfreier Stahl		
9	**Dichtung**	NBR, (FKM, EPDM)		
10	**Hubfeder**	Rostfreier Stahl		
11	**Deckel**	Aluminium	Messing	Rostfreier Stahl
12	**Schraube**	Fe		
13	**Membran-Baugruppe**	Rostfreier Stahl, NBR (FKM, EPDM)		
14	**Gehäuse**	Aluminium	Messing	Rostfreier Stahl

*1 Nur Größe 30

Technischen Daten können ohne vorherige Ankündigung und ohne Verpflichtung des Herstellers geändert werden.

Weitere Informationen

Katalog	JSX-Da_DE.pdf
CE-Konformitätserklärung	newDoC_JSXZ_TF122130EN.pdf
Installations- und Wartungsanleitungen	IM_JSXZ_TF222-050EN-A.pdf IM_JSXZ_TF222-050DE.pdf

Technischen Daten können ohne vorherige Ankündigung und ohne Verpflichtung des Herstellers geändert werden.