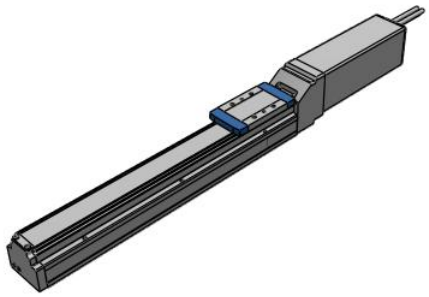

Hohe Steifigkeit und hohe Präzision - LEKFS

LEKFS16EB-200B

Technisches Datenblatt

General series information

- Gehäusegröße: 16, 25, 32 und 40 mm
- Hub: 50 bis 1200 mm
- Beschleunigung: bis 3000 mm/s²
- Geschwindigkeit: bis 1200 mm/s
- Schrittmotor
- Kompatibler Encoder: batterieloser Absolut-Encoder.

Technische Daten

Größe	16
Schutzband-Stopper	Standard
Controller-Montage	Keine
Motor	E (Batterielosem Absolut-Encoder, 24 VDC)
Hub	200
Antriebskabel-Ausführung	Keine
Steigung	B (Baugröße 25: 6 mm, Baugröße 32: 8 mm, Baugröße 40: 10 mm)
Motor-Einbaulage	Axial
Serie	LEKFS
Motoroption	B (mit Bremse)
Controller-Ausführung	Ohne Controller
Kommunikationsstecker, I/O-Kabel	Keine
Maximale Umgebungstemperatur	40 ºC
Minimale Umgebungstemperatur	5 ºC
General power supply	24 VDC ±10 %
Conform to the European RoHS Directive	Konform

Technischen Daten können ohne vorherige Ankündigung und ohne Verpflichtung des Herstellers geändert werden.

Zulassung	CE, UKCA
Stoß-/Vibrationsbeständigkeit	50/20 m/s²
Funktionsweise	Kugelumlaufspindel (LEKFS#), Kugelumlaufspindel + Riemen (LEKFS#R/L)
Motor	Schrittmotor 24 VDC
Encoder	Batterieloser Absolut-Encoder
Versorgungsspannung	51 W
Horizontal Nutzlast	15 Kg
Vertikal Nutzlast	4 Kg
Geschwindigkeit	5 -360 mm/s
max. Beschleunigung/Verzögerung	3000 mm/s²
Luftfeuchtigkeitsbereich	max. 90 % RH (keine Kondensation)
Positionier-Wiederholgenauigkeit	±0.01 (Spindelsteigung H: ±0.02) mm
Hysterese	≤ 0.05 mm
F511- Lock: Holding force	39 W
F557-Guide type	Linearführung
F558-Motor size	28
F561-Lock unit type	Spannungsfreie Funktionsweise
F562-Lock unit power consumption	2,9 W
F571-graph1	8655AA_graph1_en.jpg

Technischen Daten können ohne vorherige Ankündigung und ohne Verpflichtung des Herstellers geändert werden.

Abmessungen

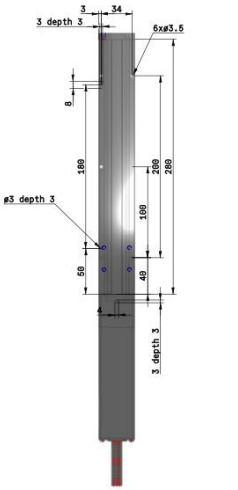

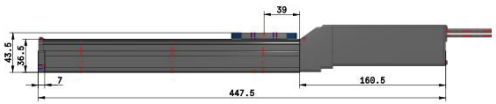

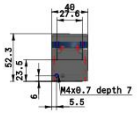

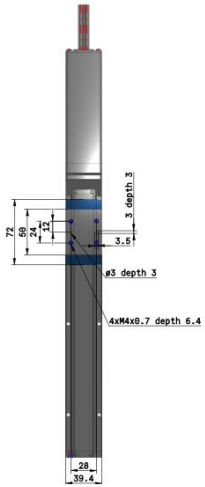

Technischen Daten können ohne vorherige Ankündigung und ohne Verpflichtung des Herstellers geändert werden.

Konstruktion

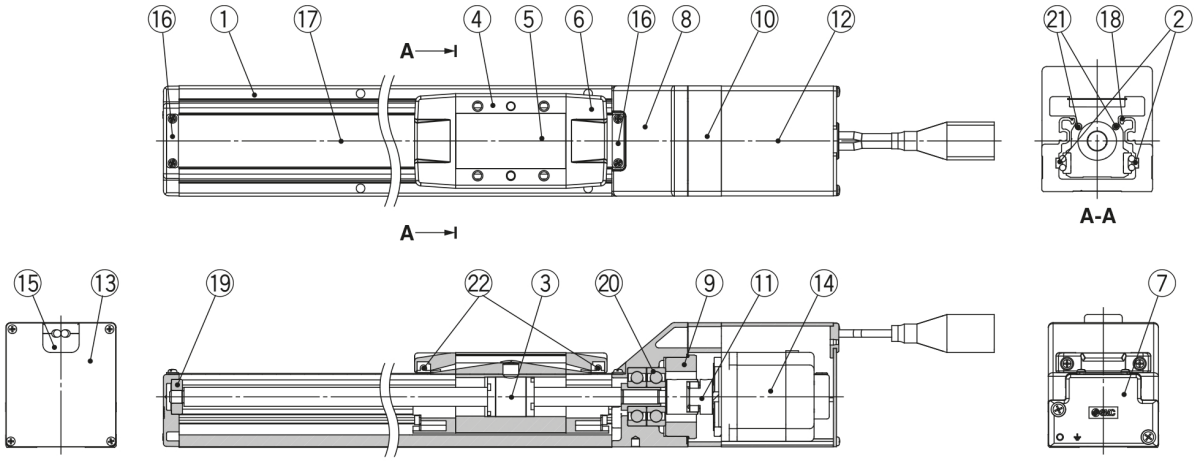

Stückliste

Nr.	Beschreibung	Material	Anm.
1	**Gehäuse**	Aluminiumlegierung	Eloxiert
2	**Schienenführung**	—	
3	**Kugelumlaufspindel**	—	
4	**Tabelle**	Aluminiumlegierung	Eloxiert
5	**Blindplatte**	Aluminiumlegierung	Eloxiert
6	**Schutzbandhalter**	Kunstharz	
7	**Gehäuse A**	Aluminium-Druckguss	Beschichtung
8	**Gehäuse B**	Aluminium-Druckguss	Beschichtung
9	**Lager Anschlag**	Aluminiumlegierung	
10	**Motorhalterung**	Aluminiumlegierung	Beschichtung
11	**Kupplung**	—	
12	**Motorgehäuse**	Aluminiumlegierung	Eloxiert
13	**Endabdeckung**	Aluminiumlegierung	Eloxiert
14	**Motor**	—	

Nr.	Beschreibung	Material	Anm.
15	**Gummibuchse**	NBR	
16	**Bandanschlag**	Rostfreier Stahl	
17	**Staubschutzband**	Rostfreier Stahl	
18	**Dichtung Magnet**	—	
19	**Lager**	—	Hub 300 mm oder mehr
20	**Lager**	—	
21	**Magnet**	—	
22	**Rollen-Baugruppe**	—	Ohne Schmierfett-Anwendung

Technischen Daten können ohne vorherige Ankündigung und ohne Verpflichtung des Herstellers geändert werden.

Weitere Informationen

Katalog	LEKFS-B_DE.pdf
CE-Konformitätserklärung	newDoC_LEKF_TF1Y296EN-A.pdf
Installations- und Wartungsanleitungen	IM_LEKFSxE_TF2Z241EN-B.pdf IM_LEKFSxE_TF2Z241DE-B.pdf
Bedienungsanleitungen	OM_LEKF_stepDC-servoDC_EN-B.pdf

Technischen Daten können ohne vorherige Ankündigung und ohne Verpflichtung des Herstellers geändert werden.