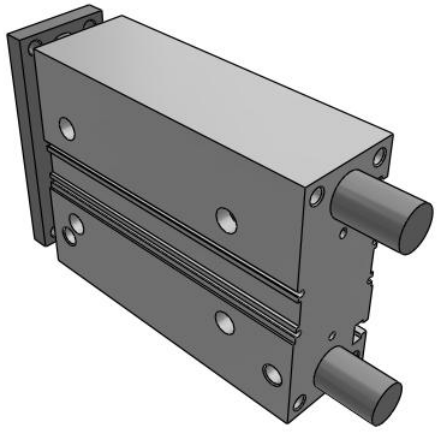

MGP-Z (Ø 40 bis Ø 100), Kompaktzylinder mit Führung

MGPM50TF-150Z

Technisches Datenblatt

General series information

- Drei verschiedene Führungsarten sind wählbar: Gleitführung, Kugelführung und Hochpräzisionskugelführung.
- Bis zu 17 % reduziertes Gewicht
- Kolben-Ø (mm): 40, 50, 63, 80, 100
- Hub (mm): 10 bis 400
- Vier Arten der Montage sind möglich: Montage oben, seitliche Montage, Montage unten und Montage in T-Nut.
- Die Signalgeber können auf 2 Seiten montiert werden.

Double-acting, single-rod cylinder

Technische Daten

Kolben-Ø	Ø 50 mm
Anzahl der Signalgeber	2 Stk. (Oder keine bei Ausführung ohne Signalgeber)
Langsamlauf	Keine
Lagerausführung	M (Gleitführung)
Edelstahl	Keine
Anschlusskabellänge	0,5 m [Oder keine bei Ausführung ohne Signalgeber]
Gewindeanschluss-Ausführung	TF [G]
Schmutzabstreifer	Standardabstreifer
Schmierfett für Ausrüstungen in der Lebensmittelverarbeitung	Keine
Fluorkautschukdichtung	Keine
Hub	150
Signalgeber	Ohne Signalgeber
Geänderte Ausführung des Führungsstangenendes	Keine
Temperaturbeständigkeit	Keine
Druckmedium	Druckluft
Maximale Temperatur des Druckmediums	60 °C

Technischen Daten können ohne vorherige Ankündigung und ohne Verpflichtung des Herstellers geändert werden.

Minimale Temperatur des Druckmediums	-10 ºC (nicht gefroren)
Maximaler Betriebsdruck	1.0 MPa
Minimaler Betriebsdruck	0.1 MPa
Prüfdruck	1.5 MPa
Maximale Umgebungstemperatur	60 ºC
Minimale Umgebungstemperatur	-10 ºC (nicht gefroren)
Anzahl pneumatischer Anschlüsse	4 Stk.
Pneumatischer Eingangsanschluss	G 1/4
Pneumatischer Ausgangsanschluss	G 1/4
Funktionsweise	Doppeltwirkend
Theoretische Zylinderkraft, Ausfahrhub (bei 0,5 MPa)	982 N
Theoretische Zylinderkraft, Einfahrhub (bei 0,5 MPa)	855 N
Maximale Kolbengeschwindigkeit	500 mm/s
Ausführung der Dämpfung	elastisch, beidseitig
Verdrehtoleranz der Platte	± 0.04 º
Gewicht	5.890 Kg

Technischen Daten können ohne vorherige Ankündigung und ohne Verpflichtung des Herstellers geändert werden.

Abmessungen

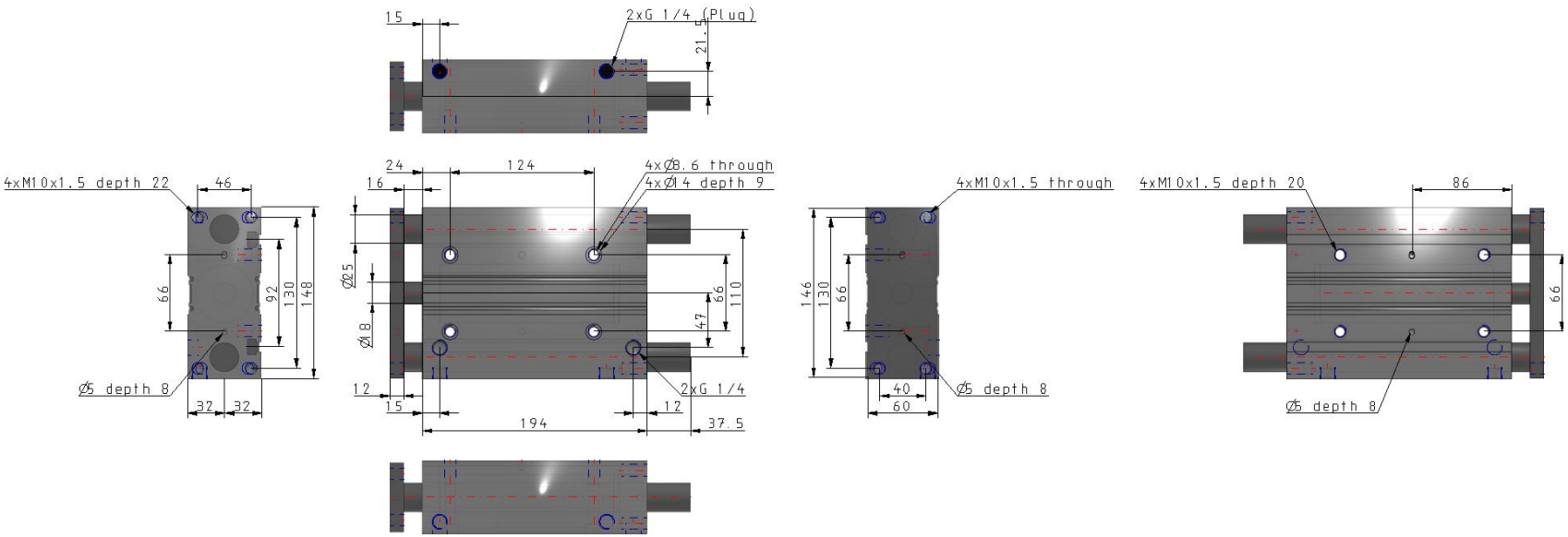

Technischen Daten können ohne vorherige Ankündigung und ohne Verpflichtung des Herstellers geändert werden.

Konstruktion

MGPM12 bis 25

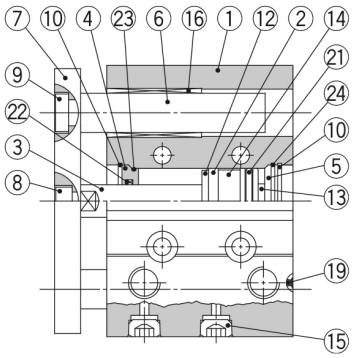

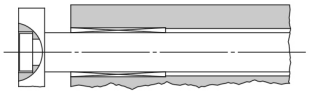

12 bis Ø 25 max. Hub 50

12 bis Ø 25 über Hub 50

MGPM32 bis 100

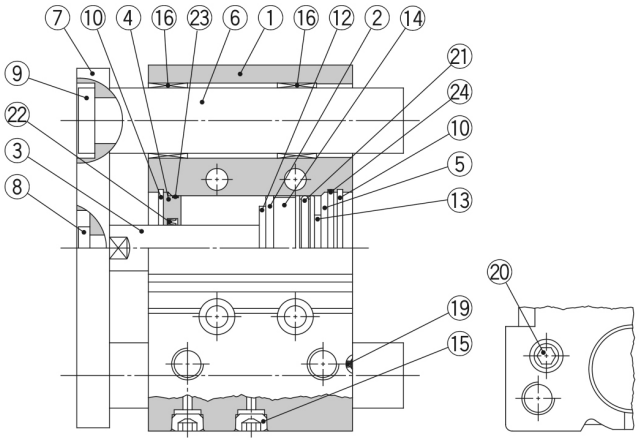

min. Ø 63

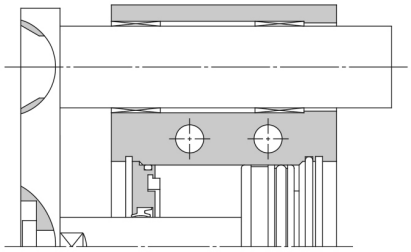

min. Ø 50

Stückliste

No.	Beschreibung	Material	Anm.	
1	**Gehäuse**	Aluminiumlegierung	harteloxiert	
2	**Kolben**	Aluminiumlegierung	chromatiert	
3	**Kolbenstange**	rostfreier Stahl	12 bis Ø 25	
		Kohlenstoffstahl	32 bis Ø 100	hartverchromt
4	**Zylinderdeckel**	Aluminiumlegierung	chromatiert	
5	**Zylinderboden**	Aluminiumlegierung	12 bis Ø 63	chromatiert
			Ø 80, Ø 100	lackiert
6	**Führungsstange**	Kohlenstoffstahl	hartverchromt	
7	**Platte**	Kohlenstoffstahl	vernickelt	
8	**Plattenbefestigungsschraube**	Kohlenstoffstahl	vernickelt	
9	**Führungsbolzen**	Kohlenstoffstahl	vernickelt	
10	**Sicherungsring**	Werkzeugstahl	phosphatbeschichtet	
11	**Sicherungsring**	Werkzeugstahl	phosphatbeschichtet	
12	**Dämpfscheibe A**	Urethan		
13	**Dämpfscheibe B**	Urethan		
14	**Magnetring**	—		
15	**Stopfen**	Kohlenstoffstahl	Ø 12, Ø 16	vernickelt
	Innensechskantstopfen		20 bis Ø 100	
16	**Gleitlager**	Lagermetall		

*: ohne Filz in den Gleitführungen

Stückliste

No.	Beschreibung	Material	Anm.	
17	**Kugelführung**			
18	**Distanzstück**	Aluminiumlegierung		
19	**Stahlkugel**	Kohlenstoffstahl	12 bis Ø 50	
20	**Stopfen**	Kohlenstoffstahl	63 bis Ø 100	vernickelt
21*	**Kolbendichtung**	NBR		
22*	**Abstreifer**	NBR		
23*	**Dichtung A**	NBR		
24*	**Dichtung B**	NBR		

Ersatzteile/Dichtungs-Sets

Kolben-Ø [mm]	Set-Nr.	Inhalt	Kolben-Ø [mm]	Set-Nr.	Inhalt
12	MGP12-Z-PS	Set beinhaltet folgende Positionen ㉑, ㉒, ㉓, ㉔	**40**	MGP40-Z-PS	Set beinhaltet folgende Positionen ㉑, ㉒, ㉓, ㉔
16	MGP16-Z-PS		**50**	MGP50-Z-PS	
20	MGP20-Z-PS		**63**	MGP63-Z-PS	
25	MGP25-Z-PS		**80**	MGP80-Z-PS	
32	MGP32-Z-PS		**100**	MGP100-Z-PS	

* Die Dichtungssets bestehen jeweils aus den Artikeln ㉑ bis ㉔. Bestellen Sie die Ersatzteile entsprechend des jeweiligen Kolben-Ø s.
* Bitte bestellen Sie Schmierfett separat, da es nicht im Dichtungsset enthalten ist. **Bestell-Nr. Schmierfett: GR-S-010** (10 g)

Technischen Daten können ohne vorherige Ankündigung und ohne Verpflichtung des Herstellers geändert werden.

Weitere Informationen

Katalog	MGP-Z-Dd_DE.pdf
Bedienungsanleitungen	OM_MGP-Z_MGPx-OM0047PEN-B.pdf OM_MGP-Z_MGPx-OM0047PDE-B.pdf

Technischen Daten können ohne vorherige Ankündigung und ohne Verpflichtung des Herstellers geändert werden.