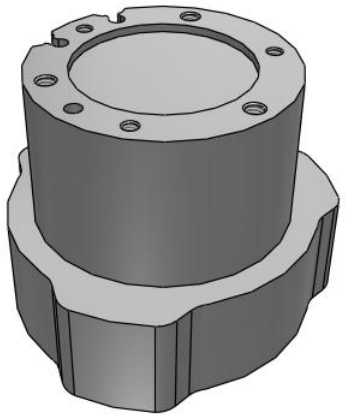

Standard mit Staubschutzabdeckung - MHSJ3

MHSJ3-40D

Technisches Datenblatt

General series information

- Maximale Greifkraft 525 N bei 0,5 MPa
- Doppeltwirkend
- Wiederholgenauigkeit: ±0,01 mm
- Max. Schaltfrequenz: 120 cpm.

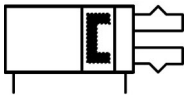

Greifer, innen greifend, doppeltwirkend mit eingebautem Magnet

Technische Daten

Anschlusskabel oder vorverdrahteter Stecker	0,5 m (Oder keine bei Ausführung ohne Signalgeber)
Kolben-Ø	40 mm
Option für Signalgeber	2 Stk. (Oder keine bei Ausführung ohne Signalgeber)
Staubschutz	Chloropren-Kautschuk
Signalgeber	Ohne Signalgeber
Spezielle Spezifikation	Keine
Anschlussgewinde	Bore 16-63: M Thread; Bore 80: Rc
Maximaler Betriebsdruck	0.6 MPa
Minimaler Betriebsdruck	0.1 MPa
Maximale Umgebungstemperatur	60 ºC
Minimale Umgebungstemperatur	-10 ºC
Reproduzierbarkeit	± 0.01 mm
Schmierung	nicht erforderlich
Effektive Haltekraft je Greiferfinger, außen (0,5 MPa)	97 N
Effektive Haltekraft je Greiferfinger, interne (0,5 MPa)	130 N
Max. Betriebsfrequenz	60 c.p.m.
Medium	Druckluft
Wirkungsweise	Doppeltwirkend
Hub pro Greifbacke	8 mm

Technischen Daten können ohne vorherige Ankündigung und ohne Verpflichtung des Herstellers geändert werden.

Gewicht	0.620 Kg

Technischen Daten können ohne vorherige Ankündigung und ohne Verpflichtung des Herstellers geändert werden.

Abmessungen

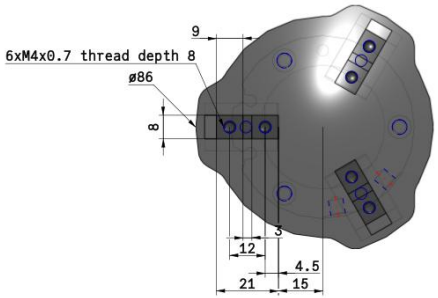

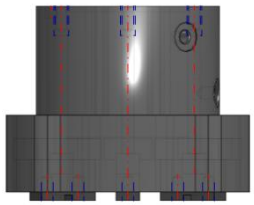

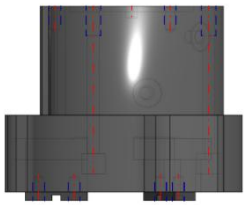

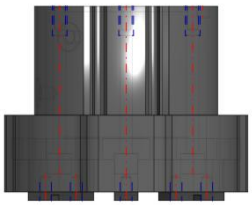

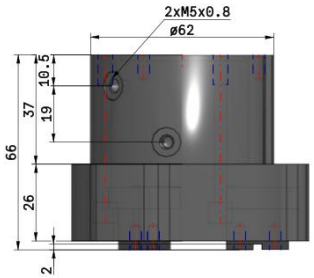

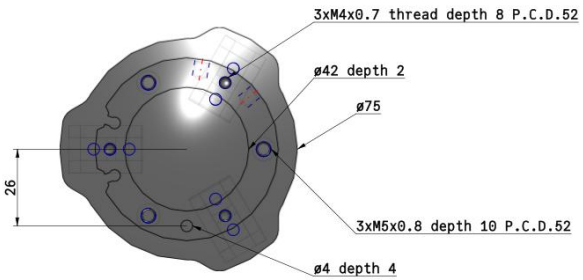

Technischen Daten können ohne vorherige Ankündigung und ohne Verpflichtung des Herstellers geändert werden.

Konstruktion

ø16 bis ø25 **Finger geschlossen**

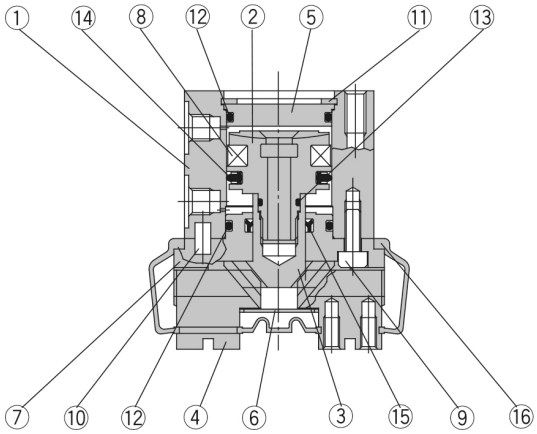

Finger geöffnet

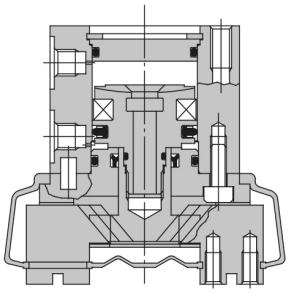

ø32 bis ø80 **Finger geöffnet**

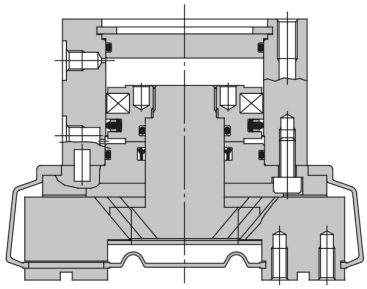

Stückliste

Pos.	Bezeichnung	Material	Bemerkung
1	**Gehäuse**	Aluminium	hart eloxiert
2	**Kolben**	ø16 bis ø25: rostfreier Stahl	
		ø32 bis ø80: Aluminium	hart eloxiert
3	**Prismenführung (J)**	Stahl	gehärtet
4	**Finger**	Stahl	gehärtet
5	**Deckel (J)**	Aluminium	hart eloxiert
6	**Endplatte (J)**	rostfreier Stahl	
7	**Führung**	Aluminium	hart eloxiert

Pos.	Bezeichnung	Material	Bemerkung
8	**Magnet**	synthetischer Kautschuk	
9	**Innensechskantschraube**	Stahl	vernickelt
10	**Positionierstift**	rostfreier Stahl	
11	**Sicherungsring**	Stahl	vernickelt
12	**Dichtung**	NBR	
13	**Dichtung**	NBR	
14	**Kolbendichtung**	NBR	
15	**Kolbenstangendichtung**	NBR	

Technischen Daten können ohne vorherige Ankündigung und ohne Verpflichtung des Herstellers geändert werden.

Weitere Informationen

Katalog	MHS_A_DE.pdf

Technischen Daten können ohne vorherige Ankündigung und ohne Verpflichtung des Herstellers geändert werden.