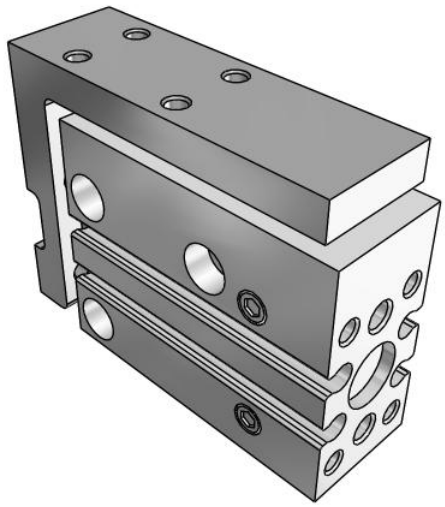

MXH-Z, Pneumatischer Kompaktschlitten, Linearführung
MXH10-15Z

Technisches Datenblatt

General series information

- Kolben-Ø (mm): 6, 10, 16, 2
- Hohe Steifigkeit dank Kugelumlauf-Linearführung
- Leitungsanschluss auf drei Seiten möglich
- Elastische Dämpfung beidseitig
- RoHS-konform
- Signalgeber montierbar

Doppeltwirkender Zylinder mit einseitiger Kolbenstange

Technische Daten

Anschlusskabel oder vorverdrahteter Stecker	0,5 m (Oder keine bei Ausführung ohne Signalgeber)
Hub	15 mm
Kolben-Ø	10 mm
Signalgeber	Ohne Signalgeber
Anzahl	2 Stk. (Oder keine bei Ausführung ohne Signalgeber)
Gehäuseoption	Keine
Druckmedium	Druckluft
Maximale Temperatur des Druckmediums mit Positionsabfrage	60 ºC
Minimale Temperatur des Druckmediums mit Positionsabfrage	-10 °C [nicht gefroren]
Maximaler Betriebsdruck	0.7 MPa
Minimaler Betriebsdruck	0.06 MPa
Prüfdruck	1.05 MPa
Maximale Umgebungstemperatur mit Positionsabfrage	60 ºC
Minimale Umgebungstemperatur mit Positionsabfrage	-10 °C [nicht gefroren]
Conform to the European RoHS Directive	Konform

Technischen Daten können ohne vorherige Ankündigung und ohne Verpflichtung des Herstellers geändert werden.

Anzahl pneumatischer Anschlüsse	2 Stk.
Pneumatischer Eingangsanschluss	M5
Funktionsweise	Doppeltwirkend
Theoretische Zylinderkraft, Ausfahrhub (bei 0,5 MPa)	39 N
Theoretische Zylinderkraft, Einfahrhub (bei 0,5 MPa)	33 N
Maximale Kolbengeschwindigkeit	500 mm/s
Ausführung der Dämpfung	Gummi-Dämpfscheibe
Zulässiges Moment Mp	1,69
Zulässiges Moment My	1,69
Zulässiges Moment Mr	3,19
Zulässige kinetische Energie	0,025
Gewicht	0.125 Kg

Technischen Daten können ohne vorherige Ankündigung und ohne Verpflichtung des Herstellers geändert werden.

Abmessungen

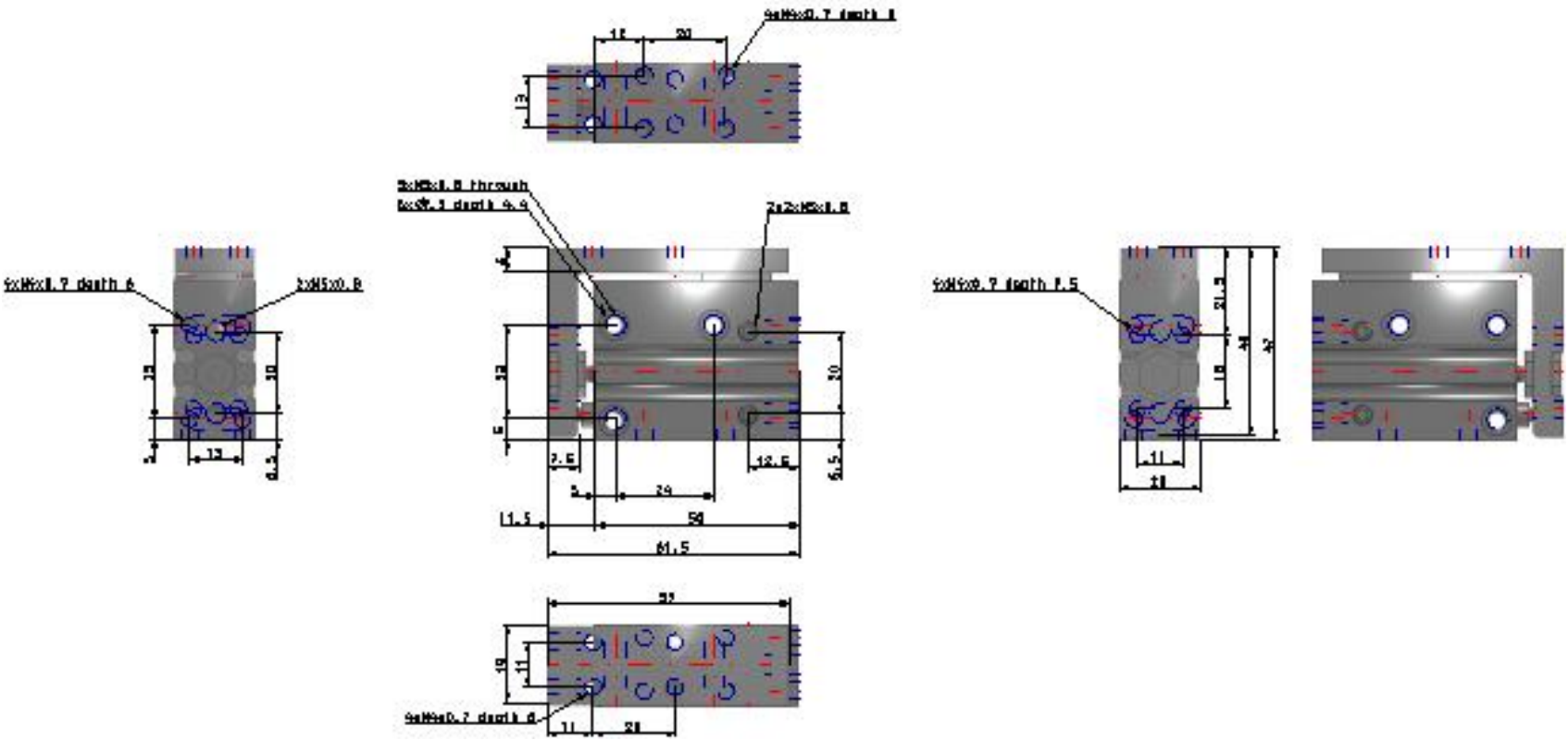

Technischen Daten können ohne vorherige Ankündigung und ohne Verpflichtung des Herstellers geändert werden.

Konstruktion

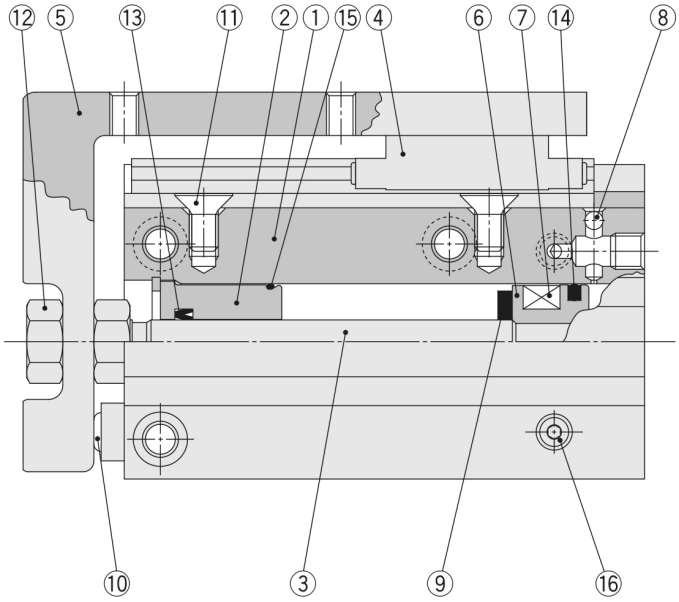

Stückliste

Nr.	Beschreibung	Material	Anm.
1	**Zylinderrohr**	Aluminiumlegierung	harteloxiert
2	**Zylinderkopf**	Aluminiumlegierung	harteloxiert
3	**Kolbenstange**	rostfreier Stahl	
4	**Führung**	Die Hauptkomponenten sind aus rostfreiem Stahl.	
5	**Schlitten**	Aluminiumlegierung	harteloxiert
6	**Kolben**	Aluminiumlegierung	chromatiert
7	**Magnetring**	Magnetmaterial	
8	**Stahlkugel**	Kohlenstoffstahl	
9	**Dämpfscheibe**	Urethan	
10	**Dämpfscheibe**	Urethan	
11	**Senkschraube**	Kohlenstoffstahl	vernickelt
12	**Mutter**	Messing	vernickelt
13	**Kolbenstangendichtung**	NBR	
14	**Kolbendichtung**	NBR	
15	**Dichtring**	NBR	
16	**Stopfen**	Kohlenstoffstahl	verzinkt und chromatiert

Anm.) Die Serie MXH kann nicht auseinandergebaut werden.

Technischen Daten können ohne vorherige Ankündigung und ohne Verpflichtung des Herstellers geändert werden.

Weitere Informationen

Katalog	MXH-Z-A_DE.pdf
Bedienungsanleitungen	OM_MXHx_OM0056EN-P.pdf

Technischen Daten können ohne vorherige Ankündigung und ohne Verpflichtung des Herstellers geändert werden.