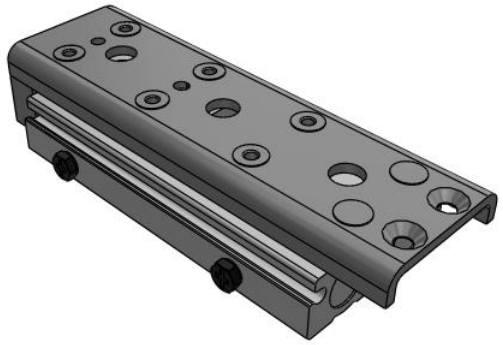

MXQ*A-Z, Pneumatischer Kompaktschlitten, Ausführung mit zwei Anschlüssen (Neue Serie)

MXQ12A-50Z

Technisches Datenblatt

General series information

- Kompakter: Höhe um bis zu 10 % reduziert.
- Leichter: Gewicht um bis zu 35 % reduziert.
- Flexibler: Druckluftanschlüsse und Signalgebernuten auf beiden Seiten.
- Bessere Ablesbarkeit des Signalgebers.

Technische Daten

Schmutzabstreifer	Standardabstreifer
Anschlusskabel oder vorverdrahteter Stecker	0,5 m (Oder keine bei Ausführung ohne Signalgeber)
Hub	50 mm
Kolben-Ø	12 mm
Funktionsoption	Ohne Funktionsoption
Signalgeber	Ohne Signalgeber
Anzahl	2 Stk. (Oder keine bei Ausführung ohne Signalgeber)
Hubbegrenzungsoption	Z (Ohne Hubbegrenzung)
Gehäuseoption	Keine
Druckmedium	Druckluft
Maximale Temperatur des Druckmediums	60 ºC
Minimale Temperatur des Druckmediums	-10 ºC
Maximale Umgebungstemperatur	60 ºC
Minimale Umgebungstemperatur	-10 ºC
Anzahl pneumatischer Anschlüsse	2 Stk.
Funktionsweise	Doppeltwirkend
Gewicht	0.430 Kg

Technischen Daten können ohne vorherige Ankündigung und ohne Verpflichtung des Herstellers geändert werden.

Abmessungen

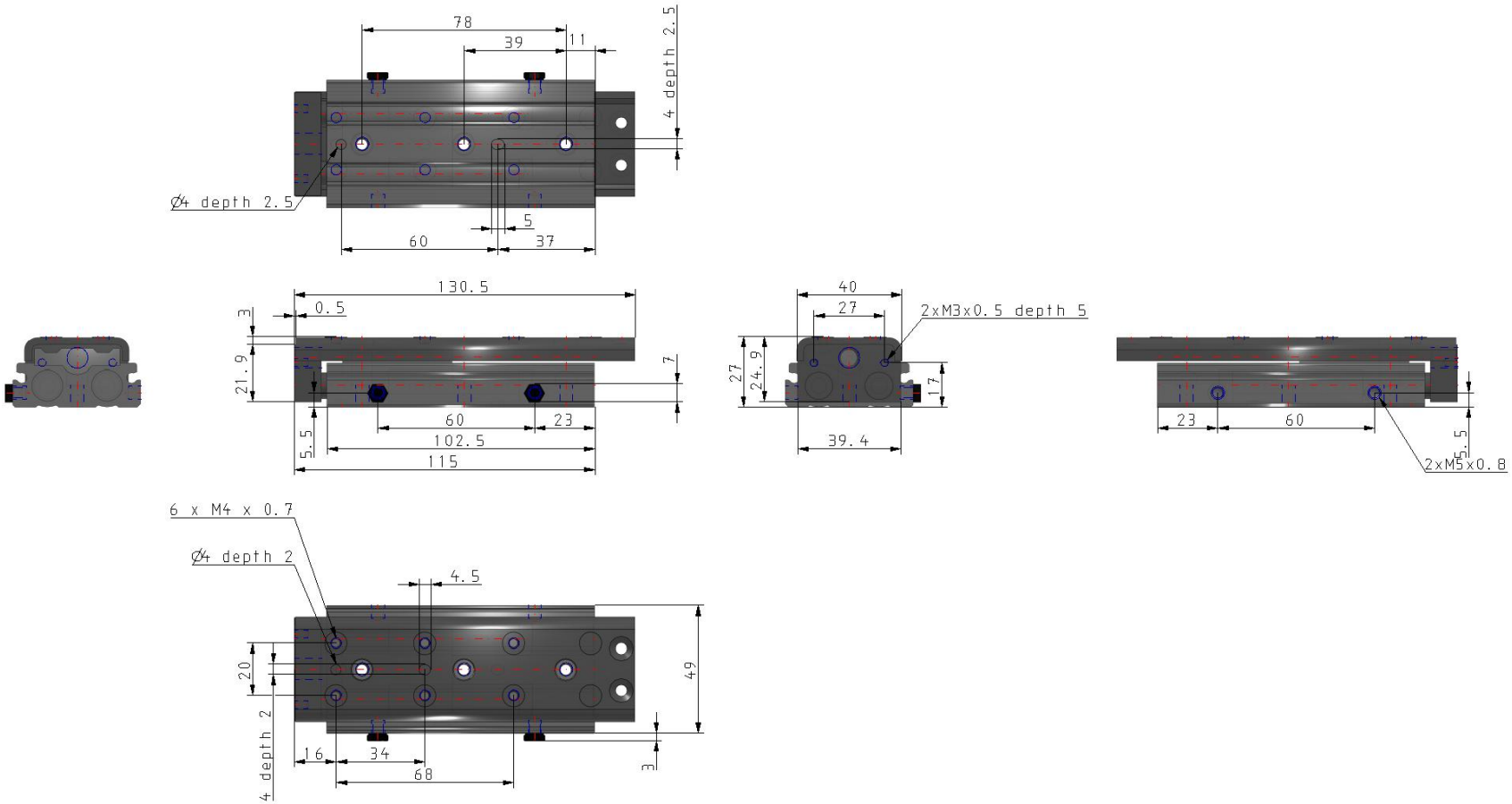

Technischen Daten können ohne vorherige Ankündigung und ohne Verpflichtung des Herstellers geändert werden.

Weitere Informationen

Katalog	MXQ-Z-C_DE.pdf
Bedienungsanleitungen	OM_MXQ-Z_OMP0038EN-D.pdf

Technischen Daten können ohne vorherige Ankündigung und ohne Verpflichtung des Herstellers geändert werden.