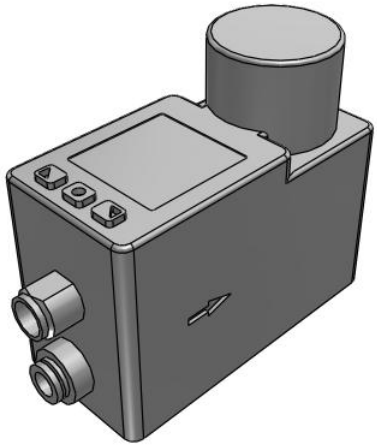

Durchflussregler – PFCA7
PFCA711-C6-1N

Technisches Datenblatt

General series information

- Eingänge/Ausgänge: IO-Link, NPN/PNP, analoger Strom/analoge Spannung
- Ansprechzeit: max. 0,5 s
- Genauigkeit des Durchflusses: ± 3 % F.S.
- Verwendbare Medien: trockene Druckluft, Stickstoff, Argon, Kohlendioxid
- LCD, 2-teilige Anzeige
- Fettfrei.

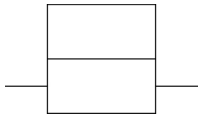

Strömungswächter für Druckluft

Technische Daten

Befestigungselement	Keine
Bedienungsanleitung/Kalibrierungszertifikat	Bedienungsanleitung
Nenndurchflussbereich	11 (1 bis 100 l/min)
Technische Daten der Einheit	Auswahlfunktion für Einheiten
Eingangs-/Ausgangsspezifikationen	1 [IN: Analoger Eingang (1 bis 5 V), OUT1: IO-Link/NPN/PNP, OUT2: Analoger Ausgang (1 bis 5 V oder 0 bis 10 V)]
Anschlusskabel	N (Ohne Anschlusskabel mit Funktion)
Anschlussgröße	C6 (6 mm)
Luftfeuchtigkeit	Betrieb, Lagerung: 35 bis 85 % rel. Luftfeuchtigkeit (keine Kondensation)
Interner Spannungsabfall	1,5 V oder weniger(bei 80 mA Laststrom)
Stromaufnahme	Max. 200 mA
Schutzart	IP40
Reproduzierbarkeit	±1 % F.S.
Verwendbares Medium	Trockene Luft, N2, Ar, CO2 (JIS B 8392-1:2012 [1:6:2], ISO 8573-1:2010 [1:6:2])
Prüfdruck	1 MPa

Technischen Daten können ohne vorherige Ankündigung und ohne Verpflichtung des Herstellers geändert werden.

Versorgungsspannung	24 VDC ±10 %
Material mit Medienkontakt	PPS, FKM, rostfreier Stahl, Messing, PTFE, Si, Au, GE4F
Betriebstemperaturbereich	In Betrieb: 0 bis 50 °C, Lagerung: 0 bis 60 °C (keine Kondensation, nicht gefroren)
Max. Laststrom	30 VDC
Anzeige	LCD (um 90, 180 und 270 Grad drehbar)
Prüfspannung	1000 VAC für 1 Min. zwischen Klemmen und Gehäuse
Isolationswiderstand	50 MΩ oder mehr (500 VDC gemessen mit einem Isolationsmessgerät) zwischen Klemmen und Gehäuse
Temperatureigenschaften	±5 % F.S. (0 bis 50 °C, Richtwert: 25 °C)
Normen	CE/UKCA
Messprinzip Durchfluss	Heizsensor
Schaltbereich summierter Durchfluss	0 - 999999999 L
Kumuliertes Volumen pro Impuls	1 L/pulse
Speicherfunktion für den kumulierten Wert	Auswahl zwischen alle 2 oder alle 5 Minuten
Druck-Kennlinien	±2 % F.S. (Referenz-Betriebsdruck)
Schutz Spannungsversorgung	Verpolungsschutz
Genauigkeit des analogen Ausgangs	±3 % F.S.
Schalterbetrieb	Auswahl zwischen normalem oder invertiertem Ausgang
Minimalanzeige summierter Durchfluss	1 L
Schaltausgang Schaltausgang	5 ms oder weniger, einstellbar von 0 bis 60 s in Schritten von 0,01 s
Schaltausgang - Kurzschlussschutz	Schaltausgang-Verpolungsschutz, Überstromschutz
Einbaulage	Das Display kann nicht mit dem Bildschirm nach unten montiert werden
F622-Set control flow range	1 - 100 l/min (Trockene Luft, N2, Ar), 1 - 50 l/min (CO2)
F625-Control accuracy	±3 % F.S
F626-Settling time	Erreicht innerhalb von ±3 % F.S. des Durchfluss-Sollwerts in max. 1 Sekunde (unter Referenzbedingungen)
F627-Control command method	IO-Link, analoger Eingang, lokale Einstellung
F628-State de-energised	Vollständig geschlossen (Grundstellung geschlossen (N.C.))
F630-Voltage input impedance	1 MΩ ca.
F631-Current input impedance	250Ω oder weniger
F632-Analogue output impedance	1 MΩ approx.
F633-Analogue current load imp	50 - 600 Ω
F636-Switch output type	NPN offener Kollektor, PNP offener Kollektor
F637-Switch output method	Grenzabweichungstoleranzmodus, kumulierter Ausgang, summiertes Impulssignal, Fehlerausgang, Schaltausgang OFF
F642-Operating pressure range	250 - 350 kPa
F645-Set-up minimum unit	0.1 l/min
F647-Min oper diff pressure	250 kPa
F648-Display condition	Auswahl zwischen Standardbedingung (STD) oder Normalbedingung (NOR)

Technischen Daten können ohne vorherige Ankündigung und ohne Verpflichtung des Herstellers geändert werden.

Abmessungen

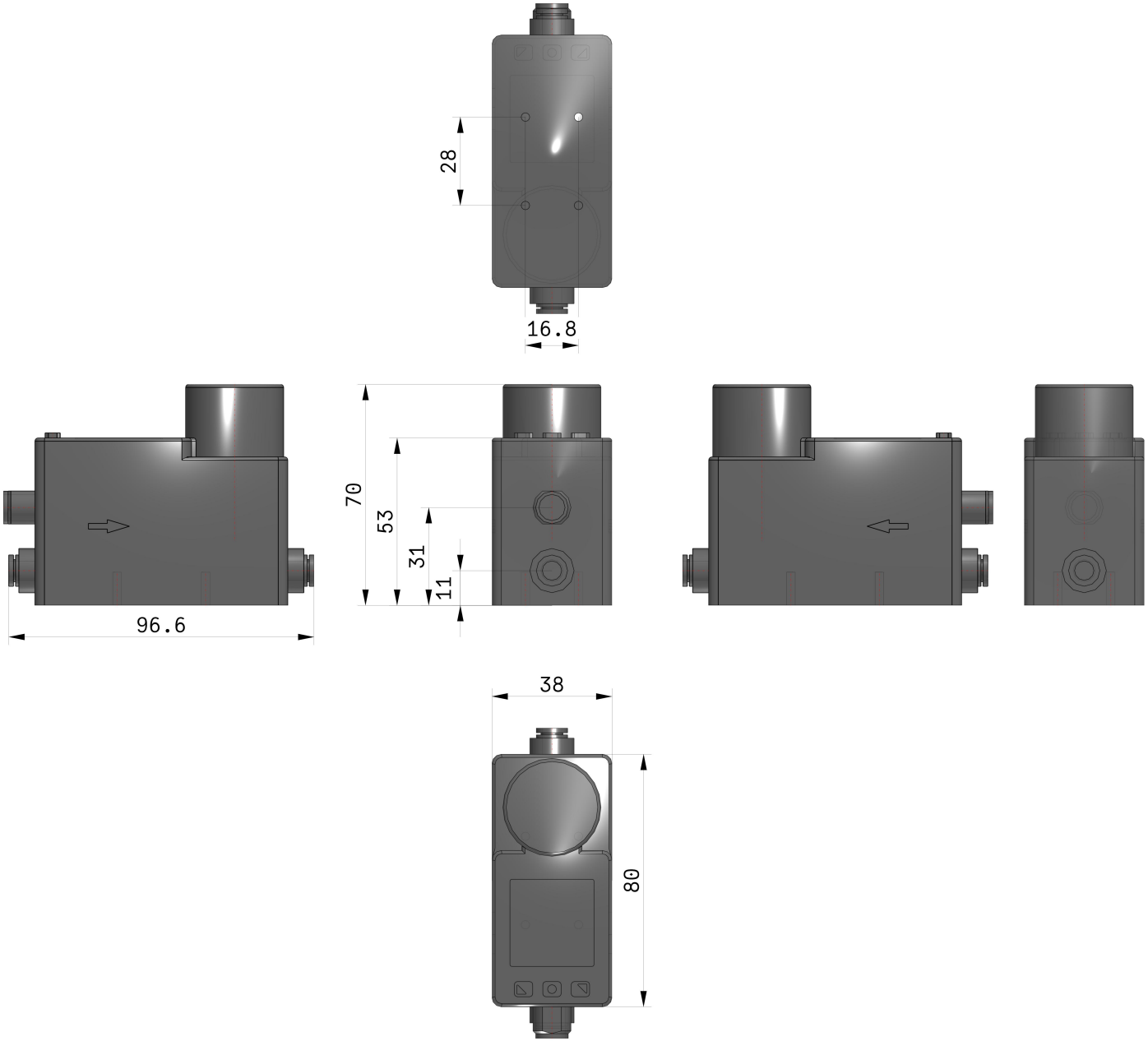

Technischen Daten können ohne vorherige Ankündigung und ohne Verpflichtung des Herstellers geändert werden.

Konstruktion

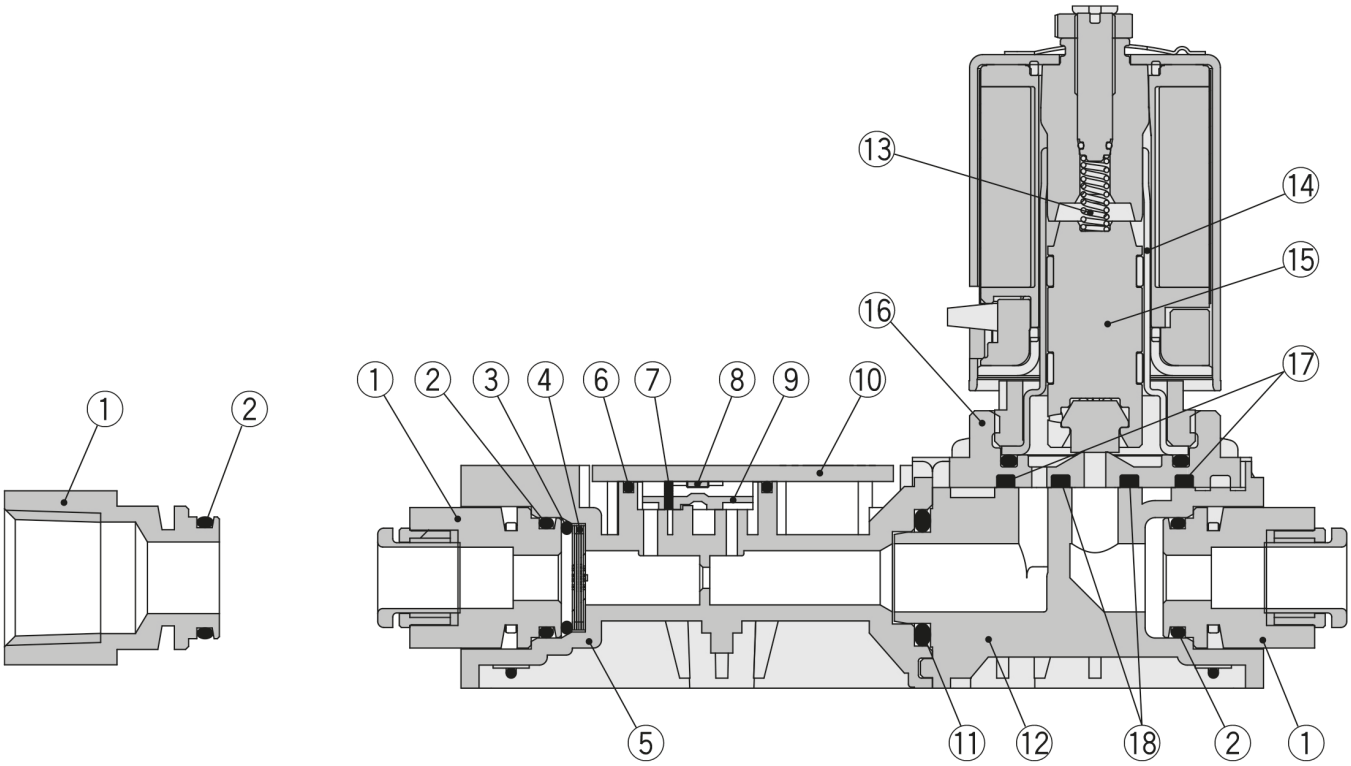

Stückliste

Nr.	Beschreibung	Werkstoff	Anmerkung
1	**Anschlussverbindung**	Messing	Chemisch vernickelt
2	**O-Ring**	FKM	Fluorbeschichtet
3	**O-Ring**	FKM	Fluorbeschichtet
4	**Gewebe**	Rostfreier Stahl 304	
5	**Gehäuse**	PPS	
6	**Dichtung**	FKM	
7	**Gewebe**	Rostfreier Stahl 304	
8	**Sensorchip**	Silizium	
9	**Gehäuse B**	PPS	
10	**Runde Scheibe**	GR4F	
11	**O-Ring**	FKM	Fluorbeschichtet
12	**Gehäuse**	PPS	
13	**Feder**	Rostfreier Stahl	
14	**Ankerrohr**	Rostfreier Stahl	
15	**Anker-Set**	Rostfreier Stahl	
		PTFE	
		FKM	Fluorbeschichtet
16	**Ventilgehäuse**	Messing	
17	**Dichtung**	FKM	
18	**Dichtung**	FKM	

Technischen Daten können ohne vorherige Ankündigung und ohne Verpflichtung des Herstellers geändert werden.

Weitere Informationen

Katalog	PFCA7-A_DE.pdf
CE-Konformitätserklärung	newDoC_PFx_TF125-167EN.pdf
Installations- und Wartungsanleitungen	IM_PFCA7_TF223-069DE.pdf IM_PFCA7_TF223-069EN-A.pdf
Bedienungsanleitungen	OM_PFCA7_OMA1002EN-A.pdf

Technischen Daten können ohne vorherige Ankündigung und ohne Verpflichtung des Herstellers geändert werden.